«ՋԻ ԷՄ ԲԻ ԳՐՈՒՊ»

Սահմանափակ Պատասխանատվությամբ Ընկերություն

ԱՇԽԱՏԱՆՔԱՅԻՆ ՆԱԽԱԳԻԾ

ՆՈՅԵՄԲԵՐՅԱՆ ՀԱՄԱՅՆՔԻ ԲԱՂԱՆԻՍ ԲՆԱԿԱՎԱՅՐԻ 7-ՐԴ ԵՎ 14-ՐԴ ՓՈՂՈՑՆԵՐԻ ՏՈՒՖԱՊԱՏՄԱՆ ԱՇԽԱՏԱՆՔՆԵՐ

ՀԱՄԱՁԱՅՆԵՑՎԱԾ Է՝

Նոյեմբերյան համայնքի ղեկավար՝

____

Ա.ԱՂԱԲԱԲՅԱՆ

ՏՆՕՐԵՆ՝ **Լ. ԼԵՎՈՆՅԱՆ**

2024թ.

Նոյեմբերյան համայնքի Բաղանիս բնակավայրի 7 և 14-րդ փողոցների տուֆապատման աշխատանքների նախագծանախահաշվային փաստաթղթերի կազմման ծառայություններ

08414485
«ԱՐՄԱՆ-ԵՐԵՄ» ՍՊԸ
"АРМАН-ЕРЕМ" ООО
"ARMAN-EREM" LLC
ՓՈՐՁԱՔՆՆՈՒԹՅՈՒՆ

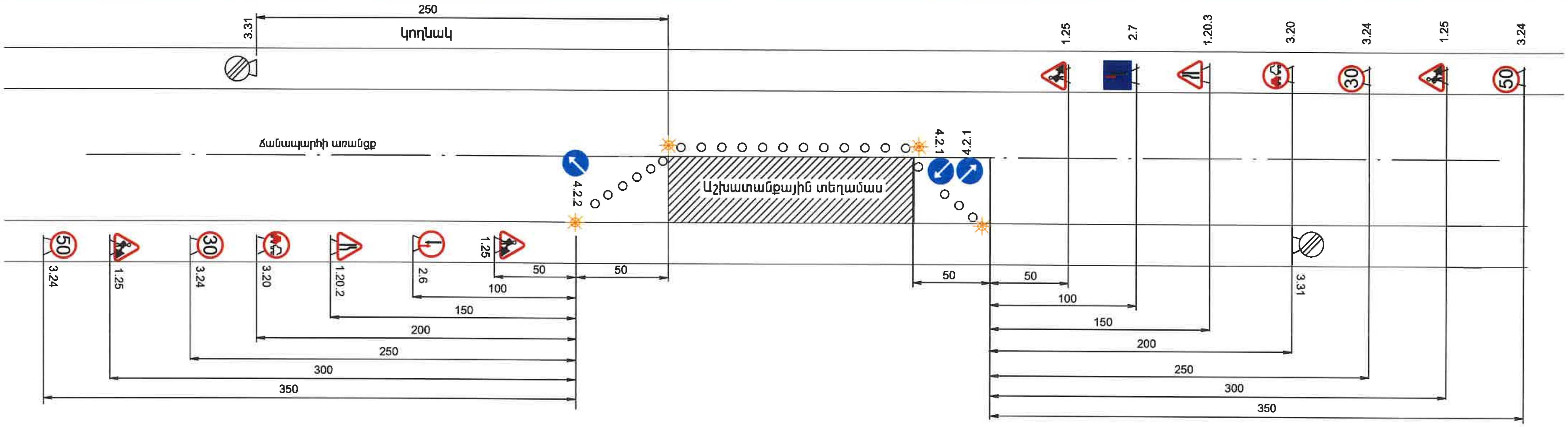

08414485
«ԱՐՄԱՆ-ԵՐԵՄ» ՍՊԸ
"АРМАН-ЕРЕМ" ООО
"ARMAN-EREM" LLC
ՓՈՐՁԱՔՆՆՈՒԹՅՈՒՆ

Պայմանական նշաններ

- 1.25 Ճանապարհային աշխատանքներ
- 1.20.2 Ճանապարհի նեղացում
- 1.20.3 Ճանապարհի նեղացում
- 3.20 Վազանցն արգելվում է
- (70) (50) (30) 3.24 Առավելագույն արագության սահմանափակում
- 3.31 Բոլոր սահմանափակումների վերջ
- 4.2.1 Արգելքի շրջանցում աջից
- 4.2.2 Արգելքի շրջանցում ձախից
- 2.6 Հանդիպակաց շարժման առավելություն
- 2.7 Առավելություն հանդիպակաց շարժման նկատմամբ
- Լուսազդանշանային առկայծող լապտեր

Թերթ 1

Երթևեկության կարգավորման սխեմա

ՕԲՅԵԿՏԻ ԱՆՎԱՆՈՒՄԸ . . . .
NAME OF WORKS . . . .
ՊԱՏՎԻՐԱՏՈՒ . . . .
CLIENT . . . .
ԿԱՊԱԼԱՌՈՒ . . . .
CONTRACTOR . . . .
ՇԻՆԱՐԱՐԱԿԱՆ ԱՇԽԱՏԱՆՔՆԵՐԻ ՍԿԻԶԲ . . . .
.
DEADLINES OF CONSTRACTION BEGINNING . . . .
ՎԵՐՋ . . . .
END . . . .
ԼՐԱՑՈՒՑԻՉ ՏԵՂԵԿՈՒԹՅՈՒՆՆԵՐԻ ՀԱՄԱՐ ԶԱՆԳԵԼ ՀԵՌ. . . . .
. .
PHONE NUMBER FOR ADDITIONAL INFORMATION . . . .

Թերթ 2

Օբյեկտի սկզբում և վերջում տեղադրվող տիպային նշան

Տիպային լայնական կտրվածք
Մ 1:20

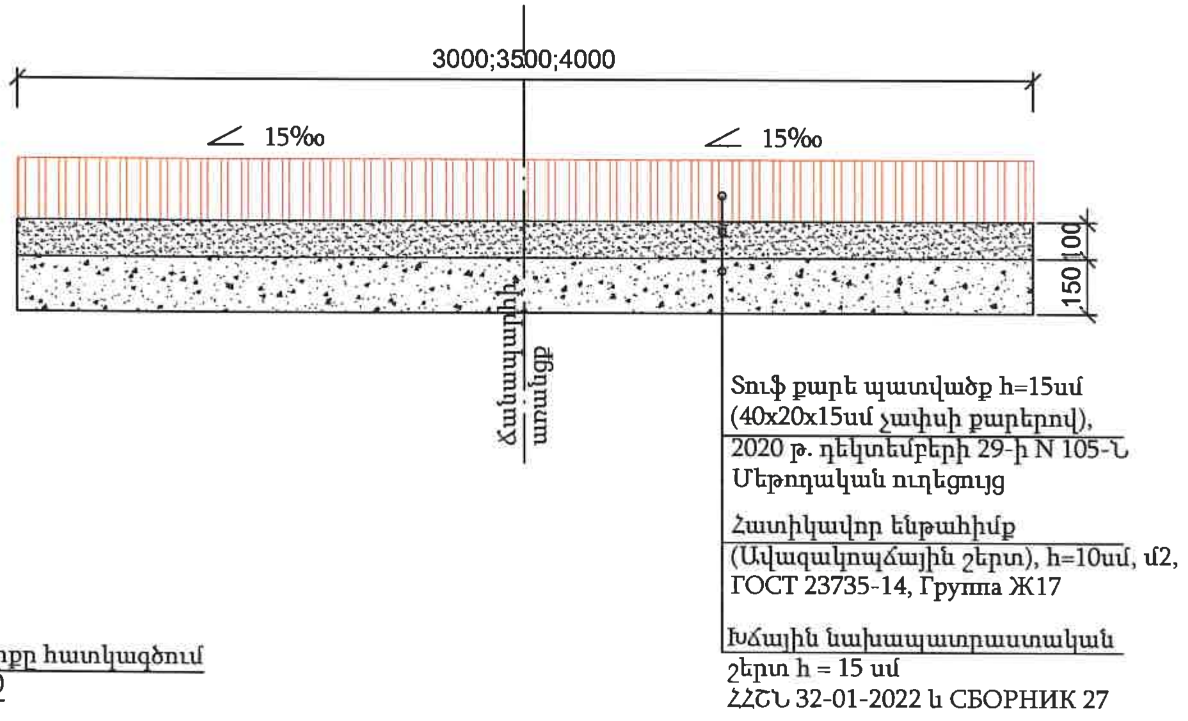

Փողոցի պատվածքի դիրքը հատկացծում
Մ 1:100

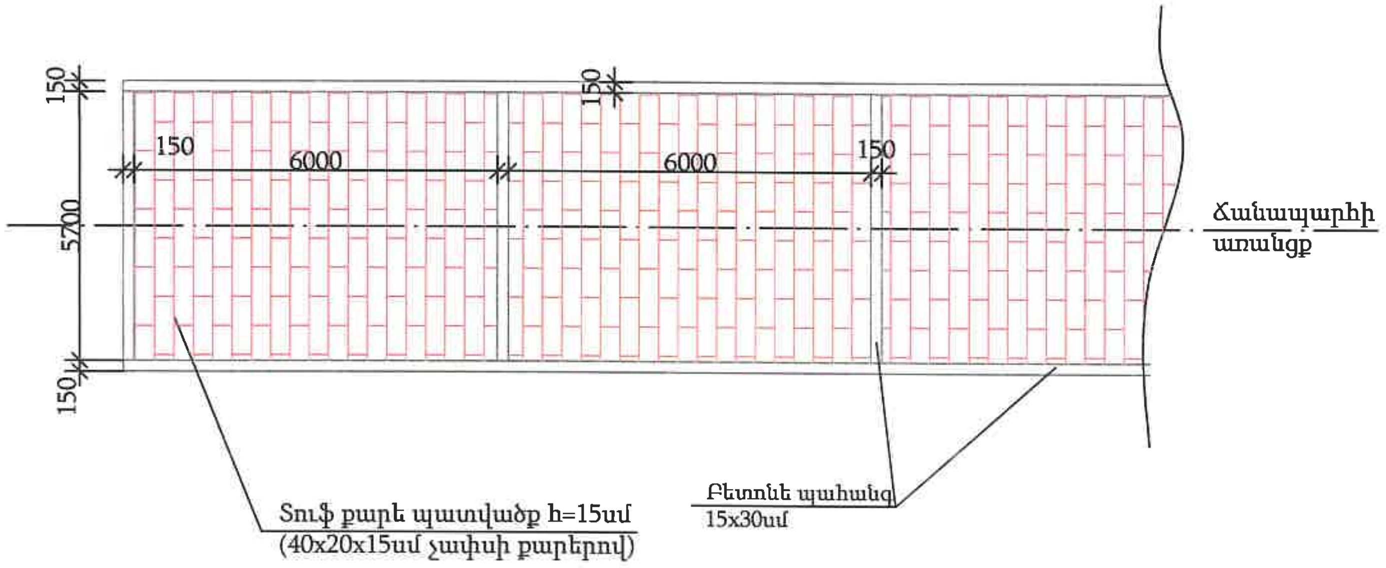

Կորացումներում քարերի շարվածքի տիպային սխեմա
Մ 1:50

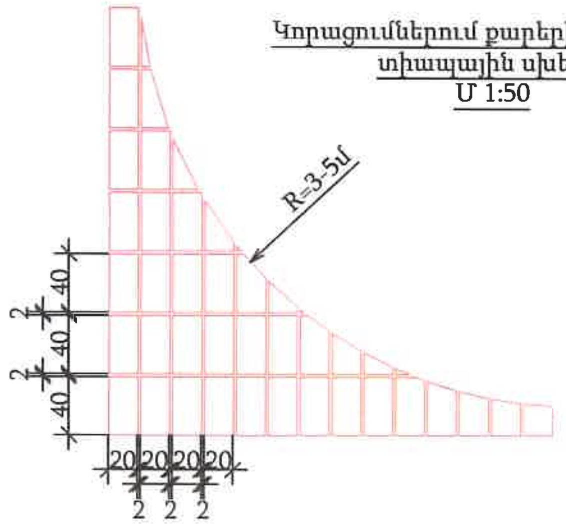

Ծանոթություն:
Տուֆ քարի ֆիզիկամեխանիկական և երկրաչափական բնութագրեր ընդունել հետևյալ չափորոշիչները.
- ծավալային կշիռը 1500 կգ/մ3-ից ոչ պակաս
- ջրակլանումը 18 %-ից ոչ ավել
- ջրի վիճակում սեղմման ամրության սահմանը 150 կգ/սմ2-ից (15ՄՊա) ոչ պակաս

08414485
«ԱՐՄԱՆ-ԵՐԵՄ» ՍՊԸ
"АРМАН-ЕРЕМ" ООО
"ARMAN-EREM" LLC
ՓՈՐՁԱՔՆՆՈՒԹՅՈՒՆ

	Թերթ 3
	Ճանապարհի հագուստի կոնստրուկցիա

30x34սմ ե/բ վաքերի կոնստրուկցիա

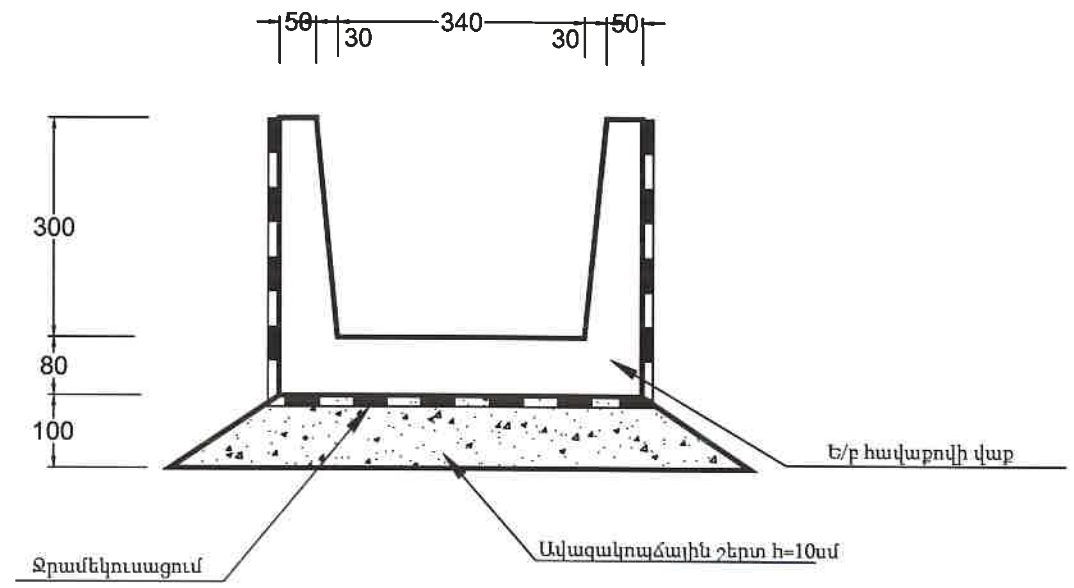

Ե/բ վաք 30x34 սմ

V=0.24 մ^3
B22.5 F200
P=0.5 տ
A=17.59 կգ
A=73.29 կգ/մ^3

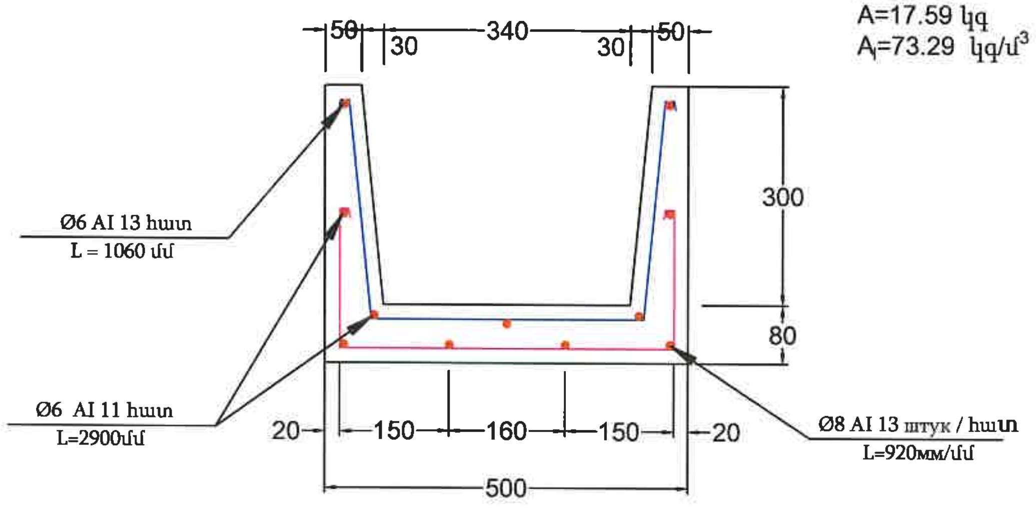

30x34 սմ վաքի ամրանավորում

1. Ամրան Ø6 AI 1 գծմ 0.222 կգ ընդհանուրը 11x2.9x0.222=7.0 կգ
2. Ամրան Ø6 AI 1 գծմ 0.222 կգ ընդհանուրը 13x1.06x0.222=3.06 կգ
3. Ամրան Ø8 AI 1 գծմ 0.395 կգ ընդհանուրը 13x0.92x0.395=4.72 կգ

273մմ խողովակի կտրվածք

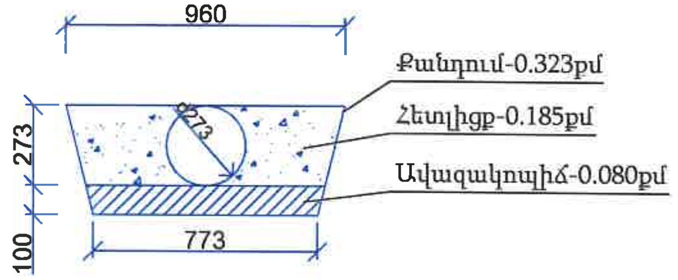

08414485
«ԱՐՄԱՆ-ԵՐԵՄ» ՍՊԸ
"АРМАН-ЕРЕМ" ООО
"ARMAN-EREM" LLC
ՓՈՐՁԱՔՆՆՈՒԹՅՈՒՆ

Ծանոթություն:
1. Չափերը տրված են "մմ"-ով

Թերթ 4

Ե/բ վաք

Ջրընդունիչի կտրվածք 1-1

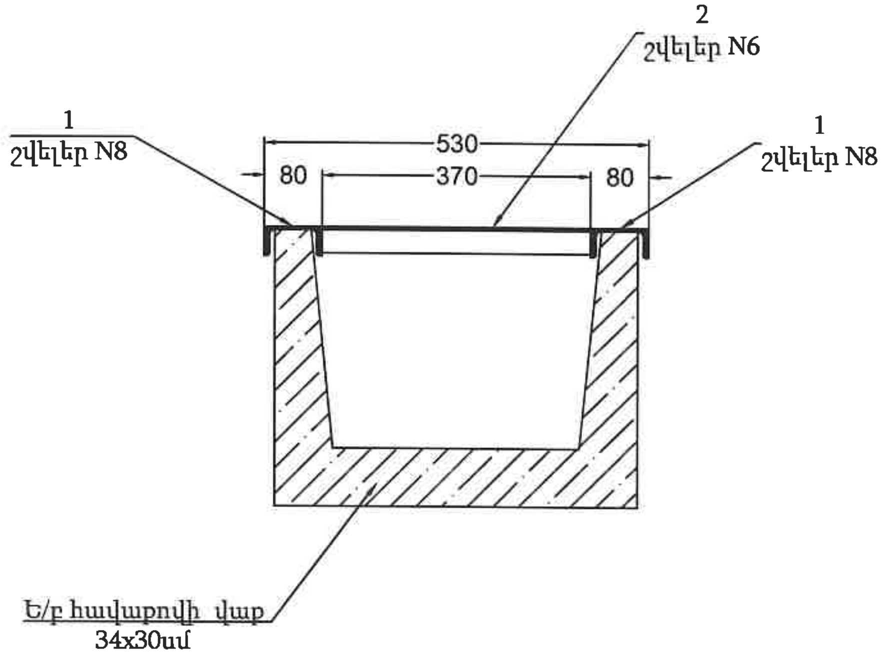

Ջրընդունիչի հատակագիծ

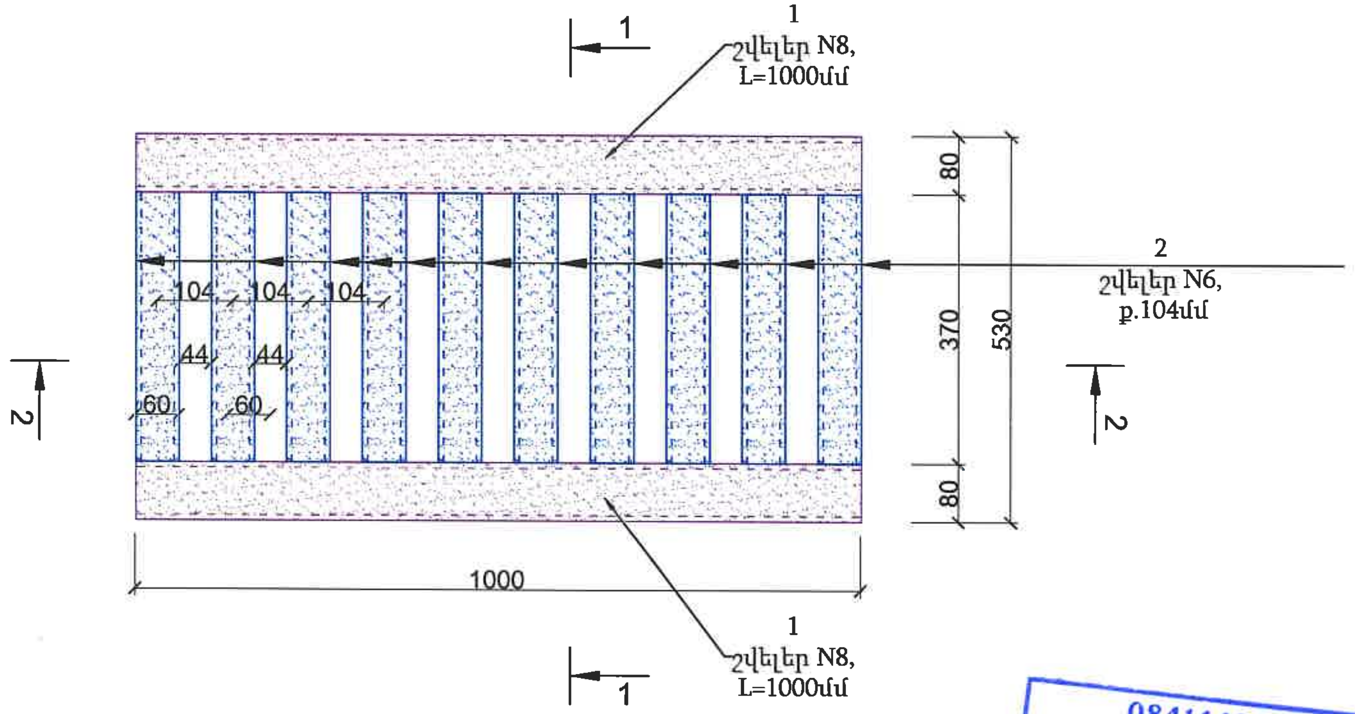

08414485
«ԱՐՄԱՆ-ԵՐԵՄ» ՍՊԸ
"АРМАН-ЕРЕМ" ООО
"ARMAN-EREM" LLC
ՓՈՐՁԱՔՆՆՈՒԹՅՈՒՆ

Ծանոթություն:
1. Չափերը տրված են "մմ"-ով
2. Մետաղական ցանցը տեղադրվում է ե/բ 30x34սմ վաքերի մուտքերի, իջատեղերի և ճանապարհի երթևեկելի մասի հետ հատման հատվածներում:

	Թերթ 5 Ջրընդունիչի ցանց

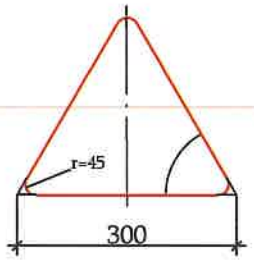

Տեսակ II
1.1, 1.2, 1.5-1.7, 1.8,
1.9-1.14, 1.15, 1.16, 1.17,
1.18-1.21, 1.22-1.24,
1.25, 1.26-1.33,
2.3.1 - 2.3.7, 2.4:
L=3 մ, d=51 մմ,
S=2.5 մմ

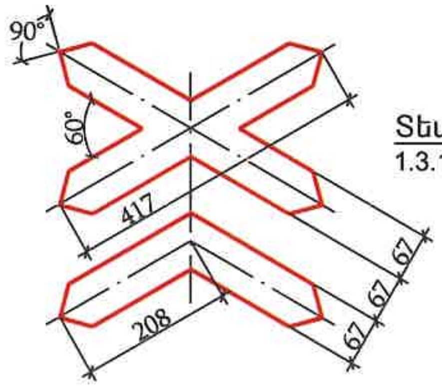

Տեսակ II
1.3.1, 1.3.2
L=3.5 մ, d=57 մմ,
S=2.5 մմ

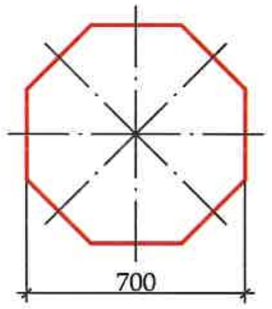

Տեսակ II
2.5
L=3 մ, d=57 մմ,
S=2.5 մմ

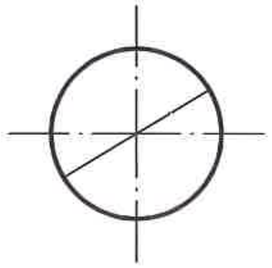

Տեսակ II
2.6, 3.1-3.9, 3.10, 3.11-3.16,
3-17.1-3.17.3, 3.18.1-3.19,
3.20, 3.21-3.23, 3.24,
3.25-3.33, 4.1.1-4.3, 4.4,
4.5, 4.6, 4.7:
L=3 մ, d=51 մմ,
S=2.5 մմ

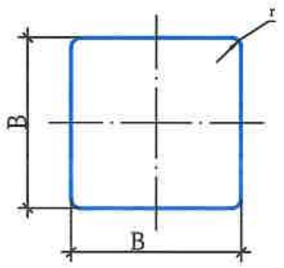

Տեսակ II
2.1, 2.2, 2.7, 5.5, 5.6,
5.8 -5.14, 5.15.2 - 5.15.6,
5.19.1, 5.19.2, 5.20,
6.2, 6.3.1, 6.3.2, 6.4,
6.5-6.7, 6.8.1-6.8.3,
8.1.2, 8.13:
B=700, r=45
L=3 մ, d=51 մմ,
S=2.5 մմ

6.14.1:
B=350, r=45
L=3 մ, d=51 մմ,
S=2.5 մմ

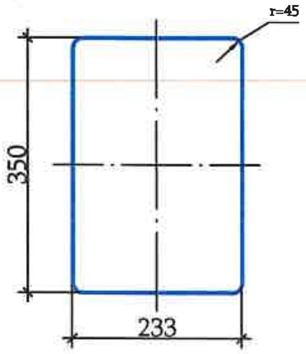

Տեսակ II
7.1-7.18:
L=3 մ, d=57 մմ,
S=2.5 մմ

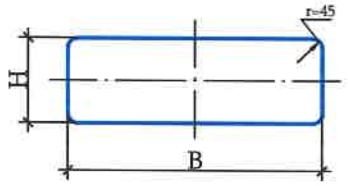

Տեսակ II
1.4.1-1.4.6,
6.14.1, 6.14.2
8.1.1, 8.1.3, 8.1.4,
8.2.1, 8.2.2-8.11, 8.12,
8.14-8.21.3, :
B=700, H=350
L=2.5 մ, d=51 մմ,
S=2.5 մմ

5.7.1, 5.7.2,
5.23.2, 5.24.2,
6.14.2, 6.16,
6.18.1 - 6.18.3:
B=1050, H=350
L=3 մ, d=51 մմ,
S=2.5 մմ

5.15.1, 5.15.3, 5.15.7, 5.15.8:
B=1400, H=700
L=3 մ, d=57 մմ,
S=2.5 մմ

6.13:
B=300, H=200
L=2.5 մ, d=51 մմ,
S=2.5 մմ

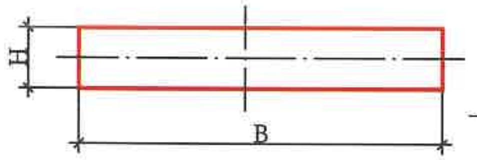

Տեսակ II
1.34.1 - 1.34.2:
B=615, B=1160, B=2250, H=500

1.34.3
B=1160, B=2250, H=500
L=2 մ, d=51 մմ,
S=2.5 մմ

Ճանապարհային նշաններ

5.24.1; 5.26

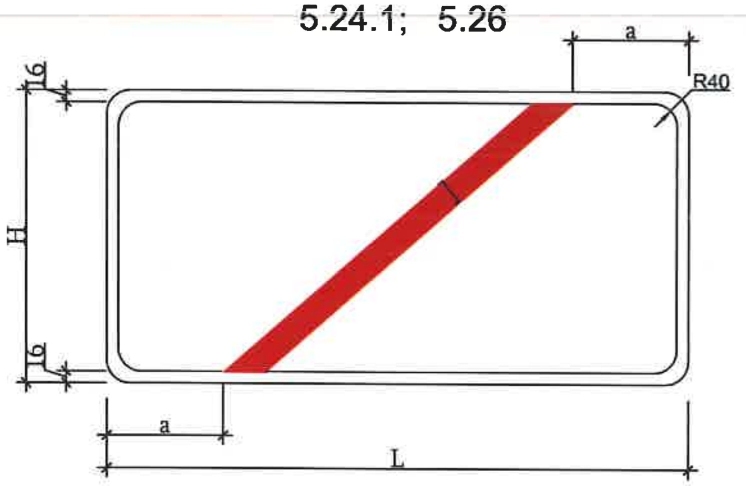

5.23.1; 5.25

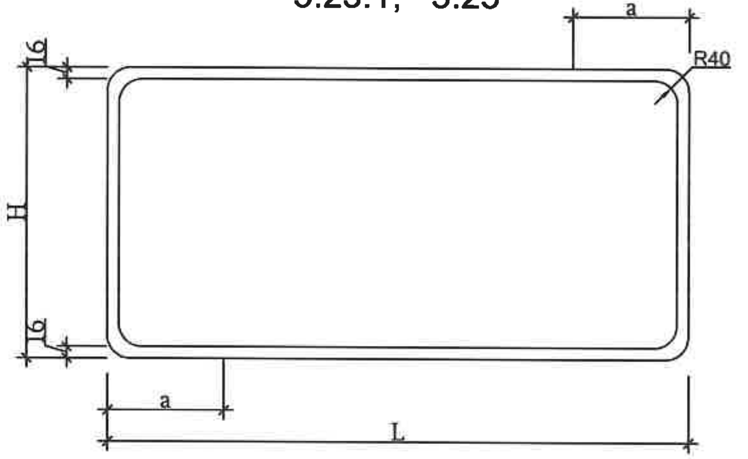

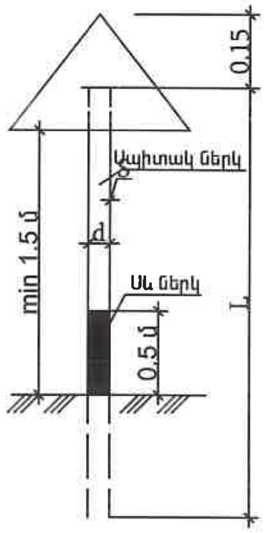

5.23.1, 5.25, 5.24.1, 5.26
նշանների չափերի աղյուսակ

H մմ	L մմ	a մմ
500	800-1000	200
	1100-1300	250
	1400-1700	300
	1700 և ավել	350

08414485
«ԱՐՄԱՆ-ԵՐԵՄ» ՍՊԸ
"АРМАН-ЕРЕМ" ООО
"ARMAN-EREM" LLC
ՓՈՐՁԱՔՆՆՈՒԹՅՈՒՆ

Թերթ 6

Երթևեկության կարգավորման սխեմա

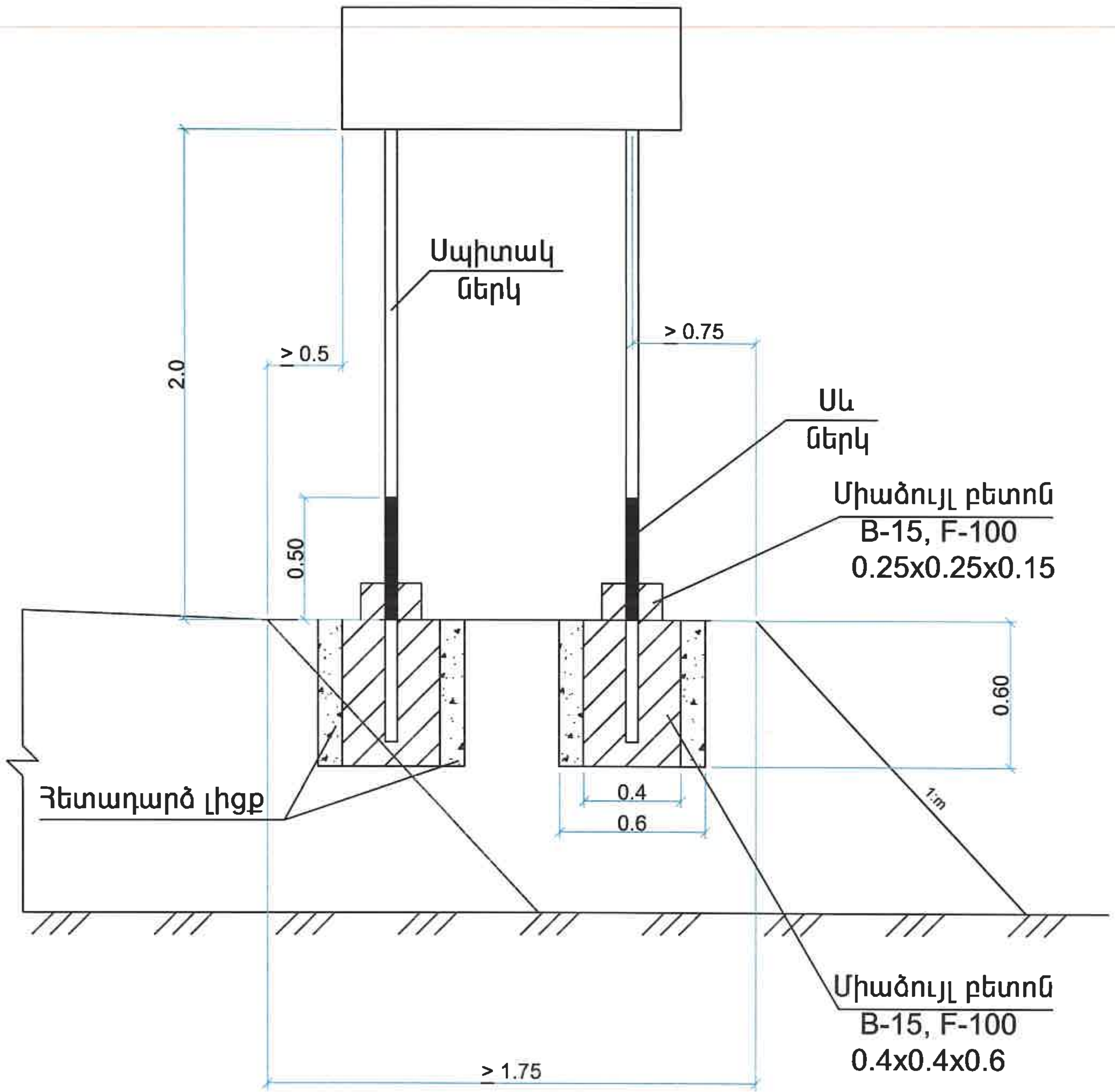

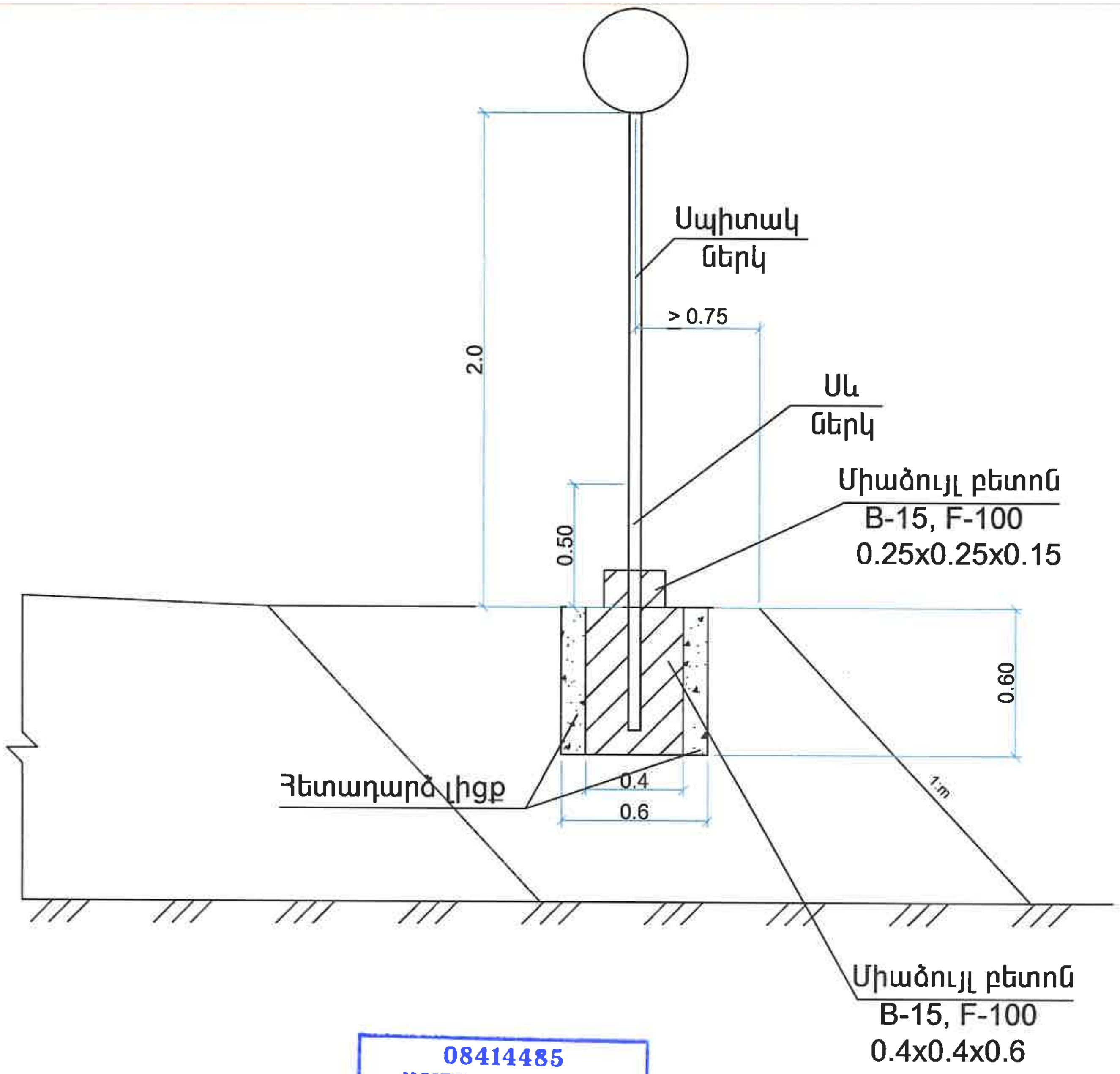

08414485
«ԱՐՄԱՆ-ԵՐԵՄ» ՍՊԸ
"АРМАН-ЕРЕМ" ООО
"ARMAN-EREM" LLC
ՓՈՐՁԱՔՆՆՈՒԹՅՈՒՆ

Թերթ 7

Ճանապարհային նշանների տեղադրման
տիպային նախագիծ

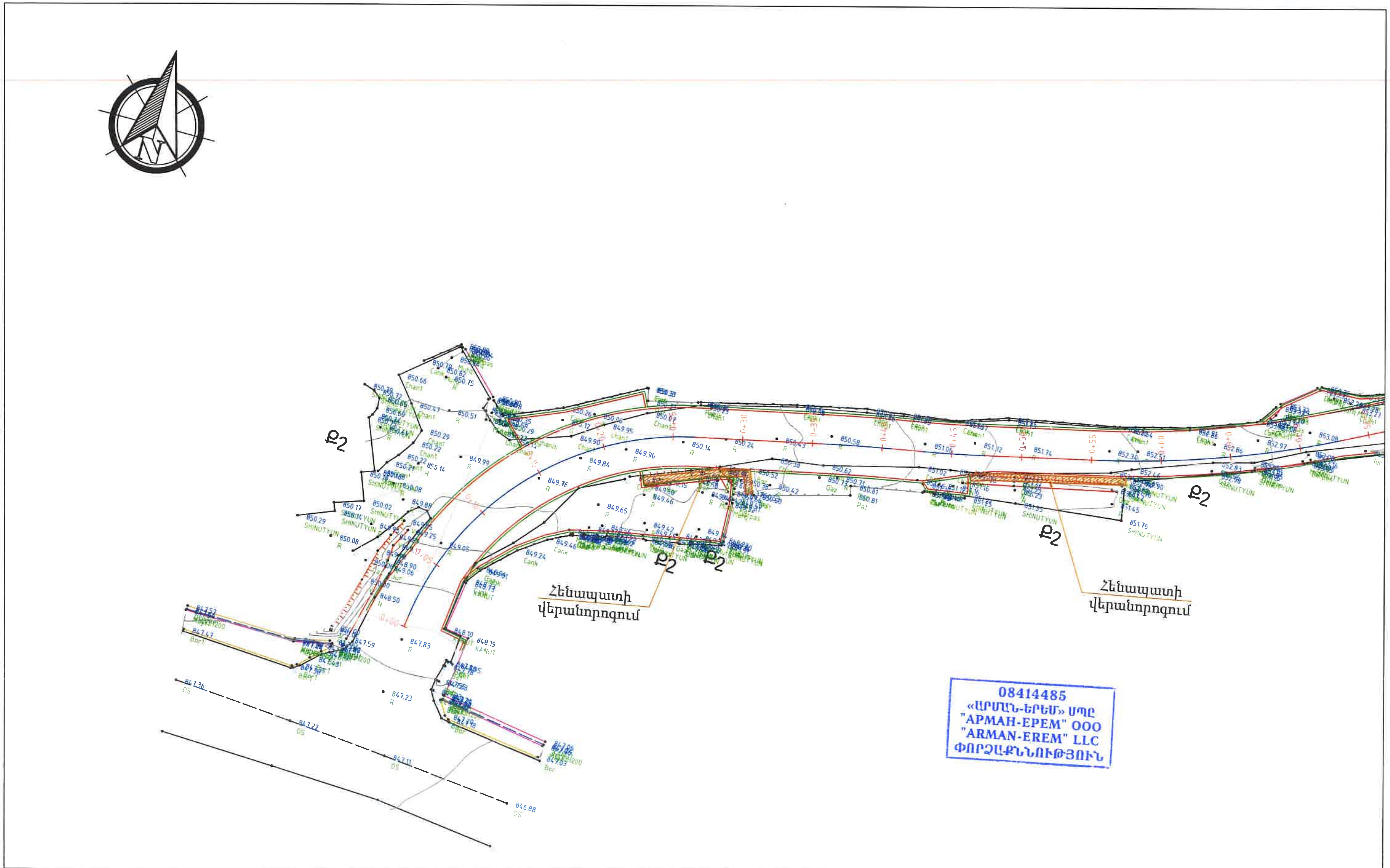

ՊԱՅՄԱՆԱԿԱՆ ՆՇԱՆՆԵՐ

Նշան	Նշանակություն
(sign)	Շենքեր, շինություններ
(sign)	Սև հորիզոնականներ
⌖ 1685.01	Սև նիշեր
(sign)	Ցանկապատ
(sign)	Դիտահորեր
(sign)	Միջամարգեր
(sign)	Ջրընդունիչներ
(sign)	Ասֆալտե պատվածք
(sign)	Տուֆե պատվածք
(sign)	Ջրթող խողովակներ
(sign)	Բազալտե եզրաքար 15x30սմ
(sign)	Բետոնե պահանգ 15x30սմ
(sign)	Երթևեկելի մասի եզր
(sign)	Ասֆալտապատման եզր
(sign)	Կյուվետ
(sign)	Բետոնե վաքեր

ՊԱՇՏՈՆ	ԱՆՈՒՆ ԱԶԳԱՆՈՒՆ	ՍՏՈՐԱԳՐ.
ՏՆՕՐԵՆ	Լ. ԼԵՎՈՆՅԱՆ	
ԳՃԵՑ	Է. ԷՂԻԱԶԱՐՅԱՆ	(signature)

ԱՄՍԱԹԻՎ

ՄԱՍՇՏԱԲԸ: Մ 1:500

ՆԱԽԱԳԾԻ ԱՆՈՒՆ: Նոյեմբերյան համայնքի Բաղանիս բնակավայրի 7 և 14-րդ փողոցների տուֆապատման աշխատանքների նախագծանախահաշվային փաստաթղթերի կազմման ծառայություններ ՀՀՏՄՆՀՀ-ԳՀԾՁԲ-24/16-3

ԳԾԱԳՐԻ ԱՆՈՒՆ: Բաղանիս բնակավայրի 7-րդ փողոց

Հատակագիծ

ՓՈՒԼ	ԹԵՐԹ	ԹԵՐԹԵՐ
ԱՆ	1	21

ՋԻ ԷՄ ԲԻ ԳՐՈՒՊ ՍՊԸ

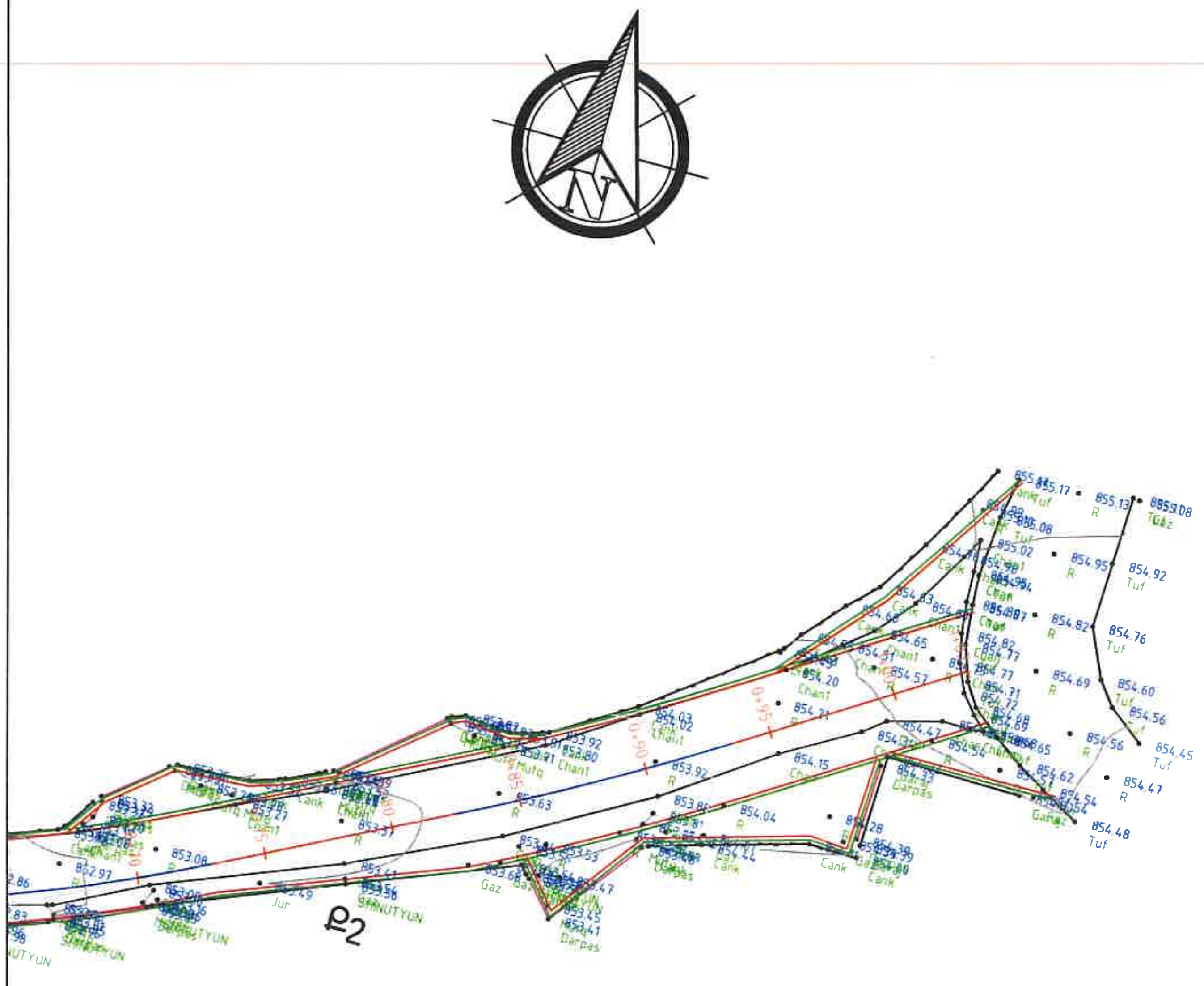

08414485
«ԱՐՄԱՆ-ԵՐԵՄ» ՍՊԸ
"АРМАН-ЕРЕМ" ООО
"ARMAN-EREM" LLC
ՓՈՐՁԱՔՆՆՈՒԹՅՈՒՆ

ՊԱՇՏՈՆ	ԱՆՈՒՆ ԱԶԳԱՆՈՒՆ	ՍՏՈՐԱԳՐ.		ՆԱԽԱԳԾԻ ԱՆՈՒՆ		
ՏՆՕՐԵՆ	Լ. ԼԵՎՈՆՅԱՆ			Նոյեմբերյան համայնքի Բաղանիս բնակավայրի 7 և 14-րդ փողոցների տուֆապատման աշխատանքների նախագծանախահաշվային փաստաթղթերի կազմման ծառայություններ ՀՀՏՄՆՀՀ-ԳՀԾՁԲ-24/16-3		
ԳԻՆ	Է. ԷԴԻԱԶԱՐՅԱՆ	[signature]				
				ԳԾԱԳՐԻ ԱՆՈՒՆ	ՓՈՒԼ	ԹԵՐԹ	ԹԵՐԹԵՐ
				Բաղանիս բնակավայրի 7-րդ փողոց	ԱՆ	2	21
		ԱՄՍԱԹԻՎ		Հատակագիծ	ՋԻ ԷՄ ԲԻ ԳՐՈՒՊ ՍՊԸ	
	Մ 1:500	ՄԱՍՇՏԱԲ				

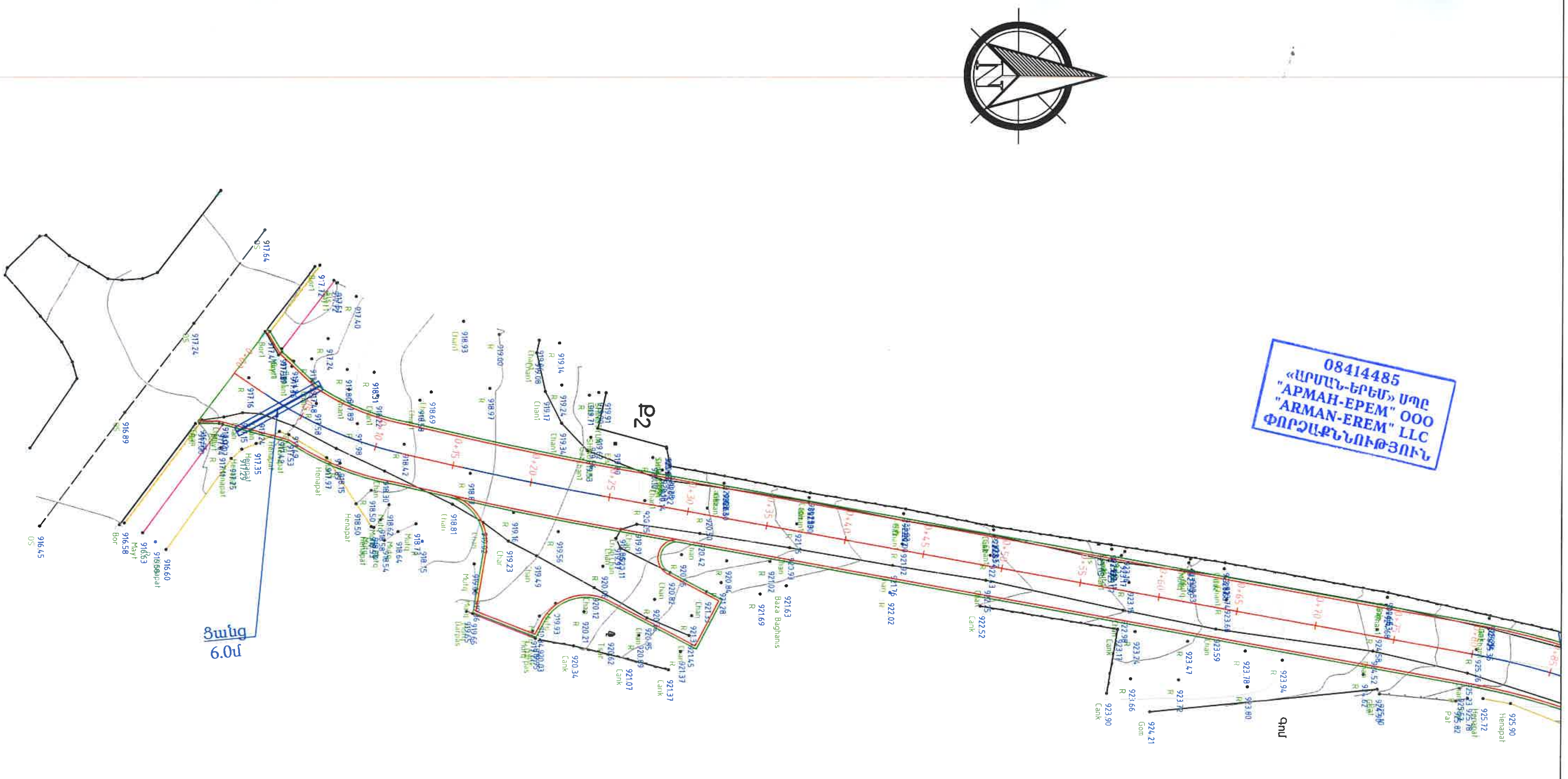

08414485
«ԱՐՄԱՆ-ԵՐԵՄ» ՍՊԸ
"АРМАН-ЕРЕМ" ООО
"ARMAN-EREM" LLC
ՓՈՐՁԱՔՆՆՈՒԹՅՈՒՆ

ՊԱՇՏՈՆ	ԱՆՈՒՆ ԱԶԳԱՆՈՒՆ	ՍՏՈՐԱԳՐ.		ՆԱԽԱԳԾԻ ԱՆՈՒՆ			
ՏՆՕՐԵՆ	Լ. ԼԵՎՈՆՅԱՆ			Նոյեմբերյան համայնքի Բաղանիս բնակավայրի 7 և 14-րդ փողոցների տուֆապատման աշխատանքների նախագծանախահաշվային փաստաթղթերի կազմման ծառայություններ ՀՀՏՄՆՀՀ-ԳՀԾՁԲ-24/16-3			
ԳԻՊ	Է. ԵՂԻԱԶԱՐՅԱՆ	[signature]					
				ԳԾԱԳՐԻ ԱՆՈՒՆ	ՓՈՒԼ	ԹԵՐԹ	ԹԵՐԹԵՐ
				Բաղանիս բնակավայրի 14-րդ փողոց	ԱՆ	3	21
		ԱՄՍԱԹԻՎ		Հատակագիծ	ՋԻ ԷՄ ԲԻ ԳՐՈՒՊ ՍՊԸ		
	Մ 1:500	ՄԱՍՇՏԱԲԸ					

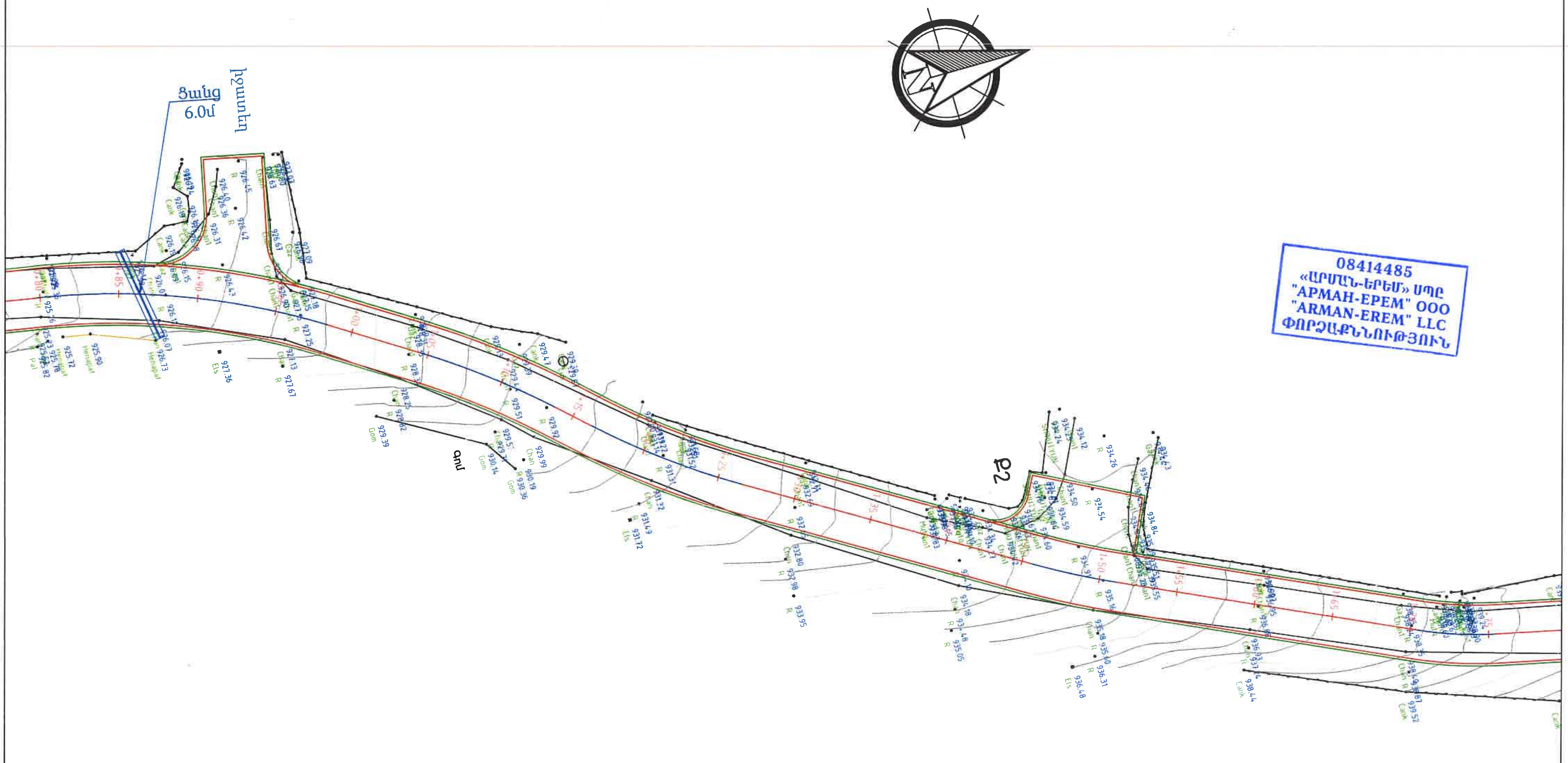

08414485
«ԱՐՄԱՆ-ԵՐԵՄ» ՍՊԸ
"АРМАН-ЕРЕМ" ООО
"ARMAN-EREM" LLC
ՓՈՐՁԱՔՆՆՈՒԹՅՈՒՆ

ՊԱՇՏՈՆ	ԱՆՈՒՆ ԱԶԳԱՆՈՒՆ	ՍՏՈՐԱԳՐ.		ՆԱԽԱԳԾԻ ԱՆՈՒՆ Նոյեմբերյան համայնքի Բաղանիս բնակավայրի 7 և 14-րդ փողոցների տուֆապատման աշխատանքների նախագծանախահաշվային փաստաթղթերի կազման ծառայություններ ՀՀՏՄՆՀՀ-ԳՀԾՁԲ-24/16-3		
ՏՆՕՐԵՆ	Լ. ԼԵՎՈՆՅԱՆ					
ԳՕԵՏ	Է. ԵՂԻԱԶԱՐՅԱՆ					
				ԳԾԱԳՐԻ ԱՆՈՒՆ Բաղանիս բնակավայրի 14-րդ փողոց	ՓՈՒԼ ԱՆ	ԹԵՐԹ 4	ԹԵՐԹԵՐ 21
		ԱՄՍԱԹԻՎ		Հատակագիծ	ՋԻ ԷՄ ԲԻ ԳՐՈՒՊ ՍՊԸ	
	Մ 1:500	ՄԱՍՇՏԱԲԸ				

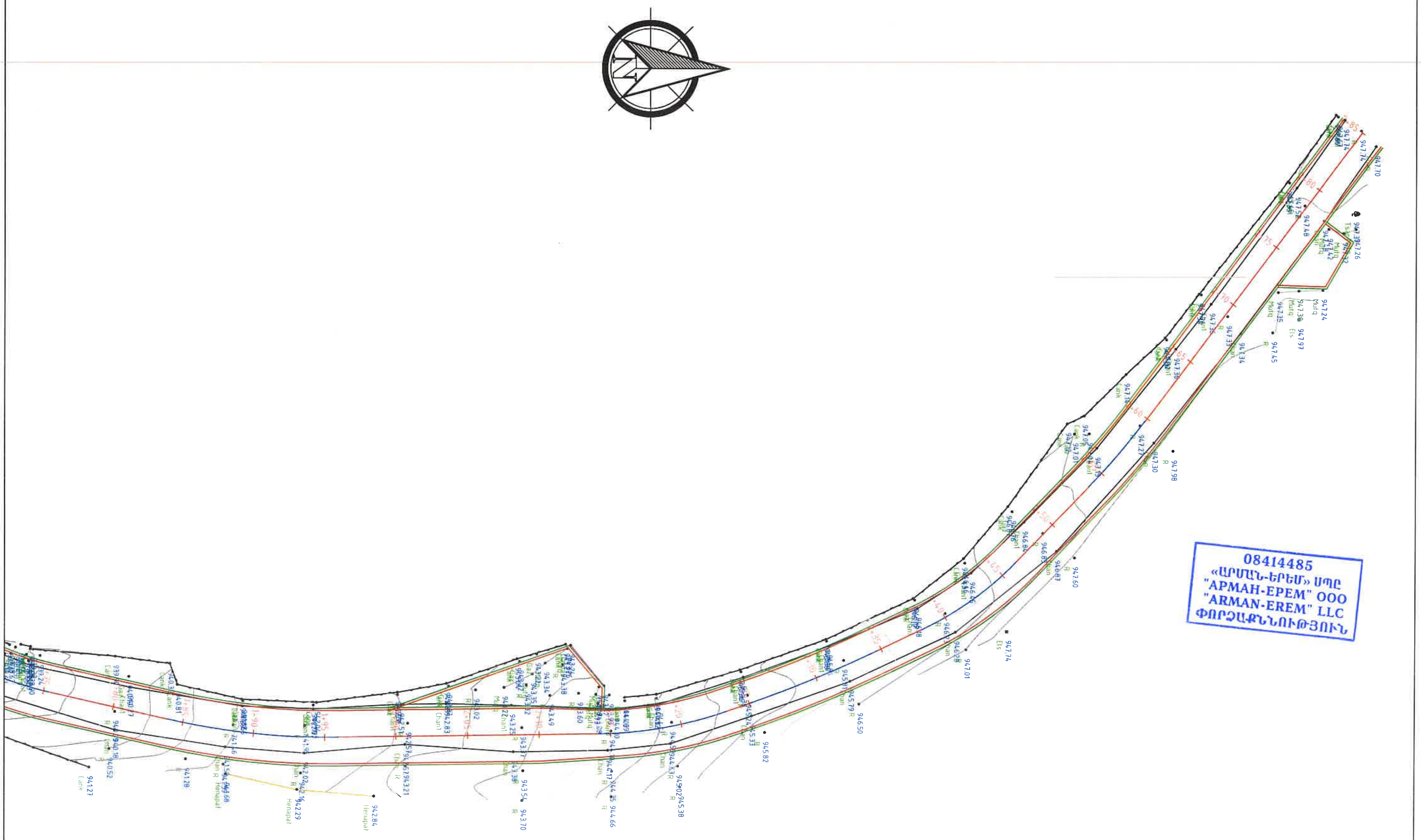

08414485
«ԱՐՄԱՆ-ԵՐԵՄ» ՍՊԸ
"АРМАН-ЕРЕМ" ООО
"ARMAN-EREM" LLC
ՓՈՐՁԱՔՆՆՈՒԹՅՈՒՆ

ՊԱՇՏՈՆ	ԱՆՈՒՆ ԱԶԳԱՆՈՒՆ	ՍՏՈՐԱԳՐ.		ՆԱԽԱԳԾԻ ԱՆՈՒՆ Նոյեմբերյան համայնքի Բաղանիս բնակավայրի 7 և 14-րդ փողոցների տուֆապատման աշխատանքների նախագծանախահաշվային փաստաթղթերի կազմման ծառայություններ ՀՀՏՄՆՀՀ-ԳՀԾՁԲ-24/16-3		
ՏՆՕՐԵՆ	Լ. Լեվոնյան					
ԳԻՊ	Է. Եղիազարյան	[signature]				
				ԳԾԱԳՐԻ ԱՆՈՒՆ Բաղանիս բնակավայրի 14-րդ փողոց	ՓՈՒԼ ԱՆ	ԹԵՐԹ 5	ԹԵՐԹԵՐ 21
		ԱՄՍԱԹԻՎ		Հատակագիծ	ՋԻ ԷՄ ԲԻ ԳՐՈՒՊ ՍՊԸ	
	Մ 1:500	ՄԱՍՇՏԱԲ				

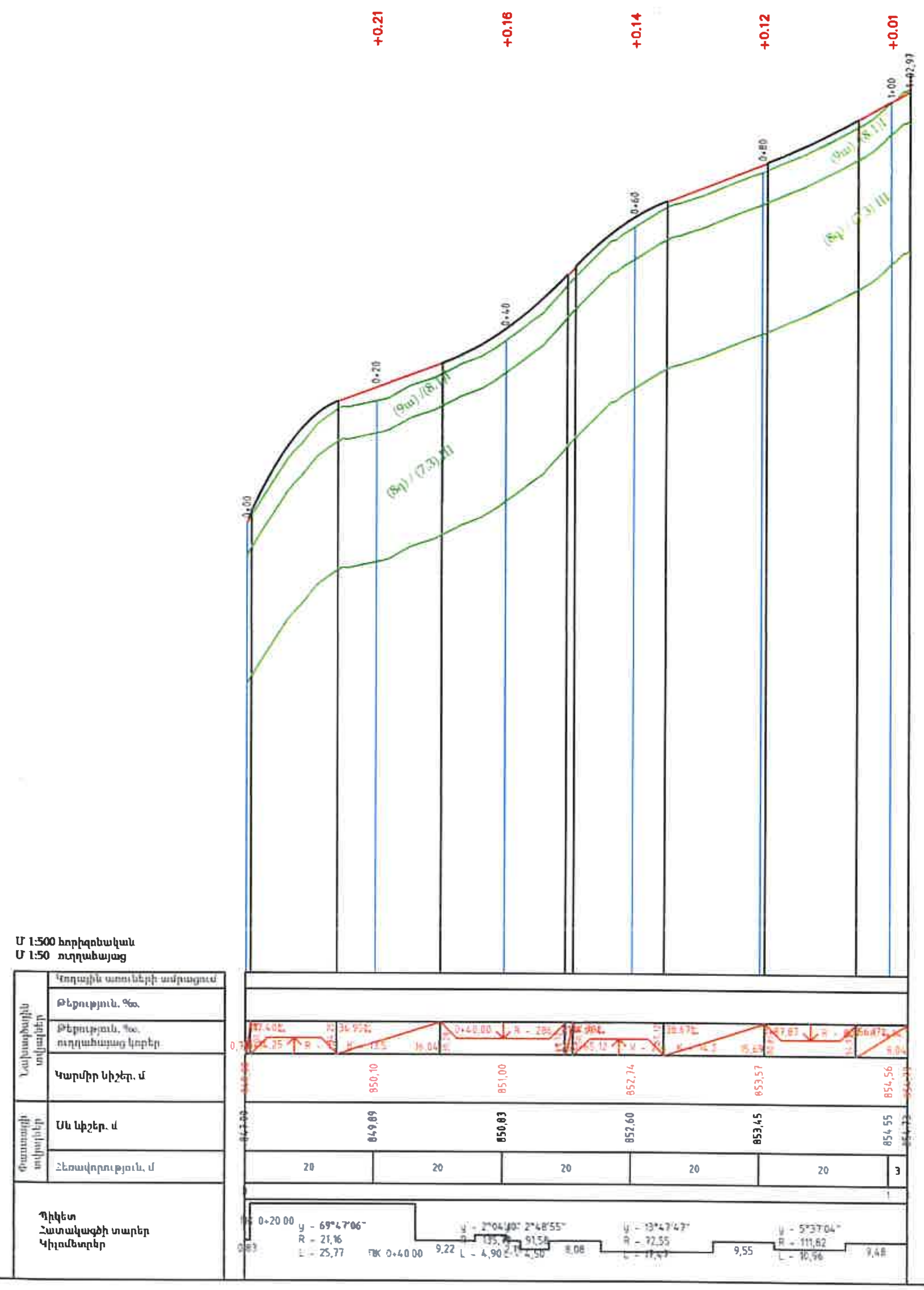

08414485
«ԱՐՄԱՆ-ԵՐԵՄ» ՍՊԸ
"АРМАН-ЕРЕМ" ООО
"ARMAN-EREM" LLC
ՓՈՐՁԱՔՆՆՈՒԹՅՈՒՆ

ՊԱՇՏՈՆ	ԱՆՈՒՆ ԱԶԳԱՆՈՒՆ	ՍՏՈՐԱԳՐ.		ՆԱԽԱԳԾԻ ԱՆՈՒՆ		
ՏՆՕՐԵՆ	Լ. ԼԵՎՈՆՅԱՆ			Նոյեմբերյան համայնքի Բաղանիս բնակավայրի 7 և 14-րդ փողոցների տուֆապատման աշխատանքների նախագծանախահաշվային փաստաթղթերի կազմման ծառայություններ ՀՀՏՄՆՀՀ-ԳՀԾՁԲ-24/16-3		
ԳԻՊ	Է. ԵՐԻԱԶԱՐՅԱՆ					
				ԳԾԱԳՐԻ ԱՆՈՒՆ	ՓՈՒԼ	ԹԵՐԹ	ԹԵՐԹԵՐ
				Բաղանիս բնակավայրի 7-րդ փողոց	ԱՆ	6	17
		ԱՄՍԱԹԻՎ		Երկայնական կտրվածք	ՋԻ ԷՄ ԲԻ ԳՐՈՒՊ ՍՊԸ		
	Մ 1:1000	ՄԱՍՇՏԱԲ					

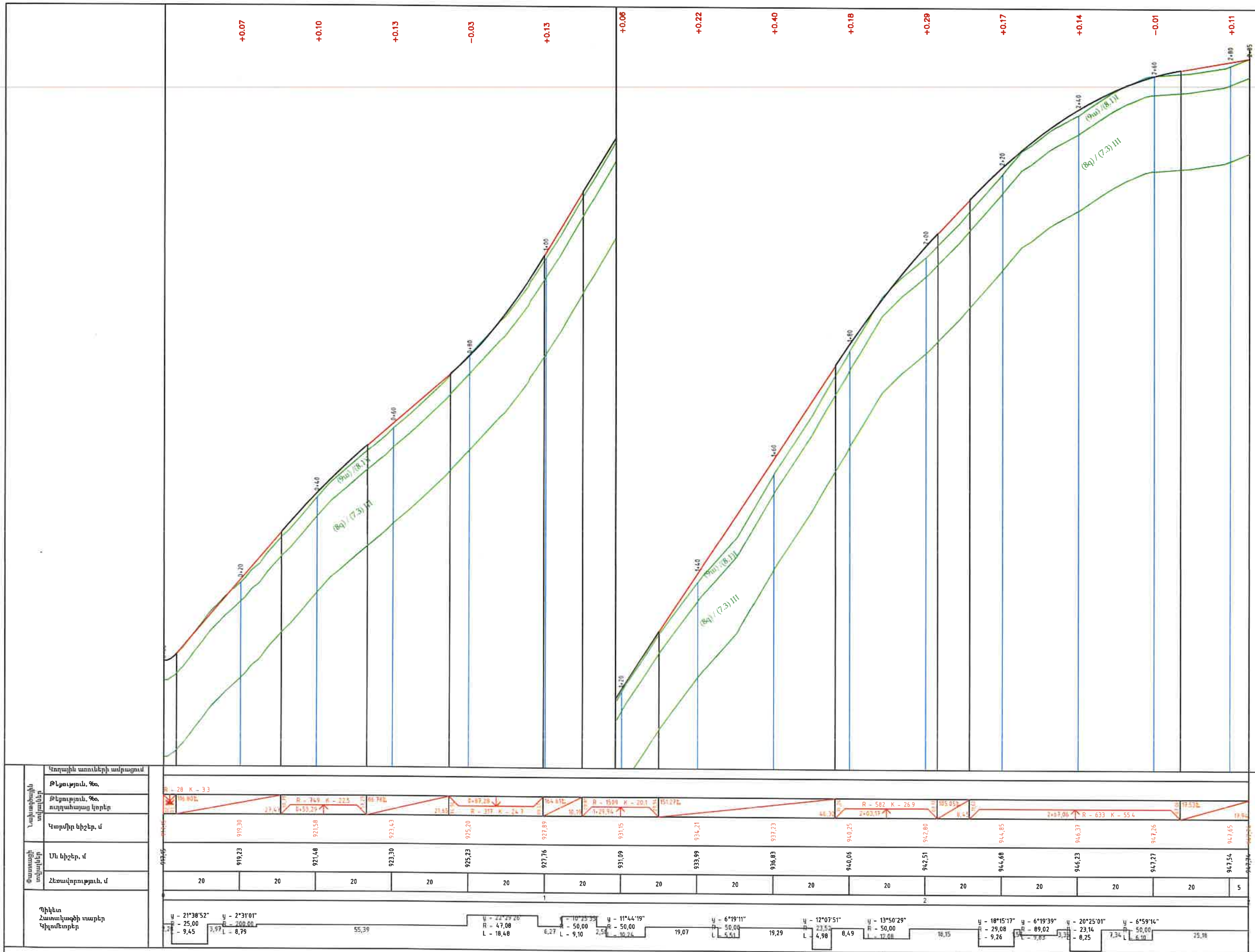

08414485
«ԱՐՄԱՆ-ԵՐԵՄ» ՍՊԸ
"АРМАН-ЕРЕМ" ООО
"ARMAN-EREM" LLC
ՓՈՐՁԱՔՆՆՈՒԹՅՈՒՆ

ՊԱՇՏՈՆ	ԱՆՈՒՆ ԱԶԳԱՆՈՒՆ	ՍՏՈՐԱԳՐ.
ՏՆՕՐԵՆ	Լ. ԼԵՎՈՆՅԱՆ	
ԳԻՊ	Է. ԷՐԻԱԶԱՐՅԱՆ	
		ԱՄՍԱԹԻՎ
	Մ 1:1000	ՄԱՍՇՏԱԲ

ՆԱԽԱԳԾԻ ԱՆՈՒՆ

Նոյեմբերյան համայնքի Բաղանիս բնակավայրի 7 և 14-րդ փողոցների ասֆալտապատման աշխատանքների նախագծանախահաշվային փաստաթղթերի կազմման ծառայություններ
ՀՀՏՄՆՀՀ-ԳՀԾՁԲ-24/16-3

ԳԾԱԳՐԻ ԱՆՈՒՆ

Բաղանիս բնակավայրի 14-րդ փողոց

ՓՈՒԼ	ԹԵՐԹ	ԹԵՐԹԵՐ
ԱՆ	7	17

Երկայնական կտրվածք

ՋԻ ԷՄ ԲԻ ԳՐՈՒՊ
ՍՊԸ

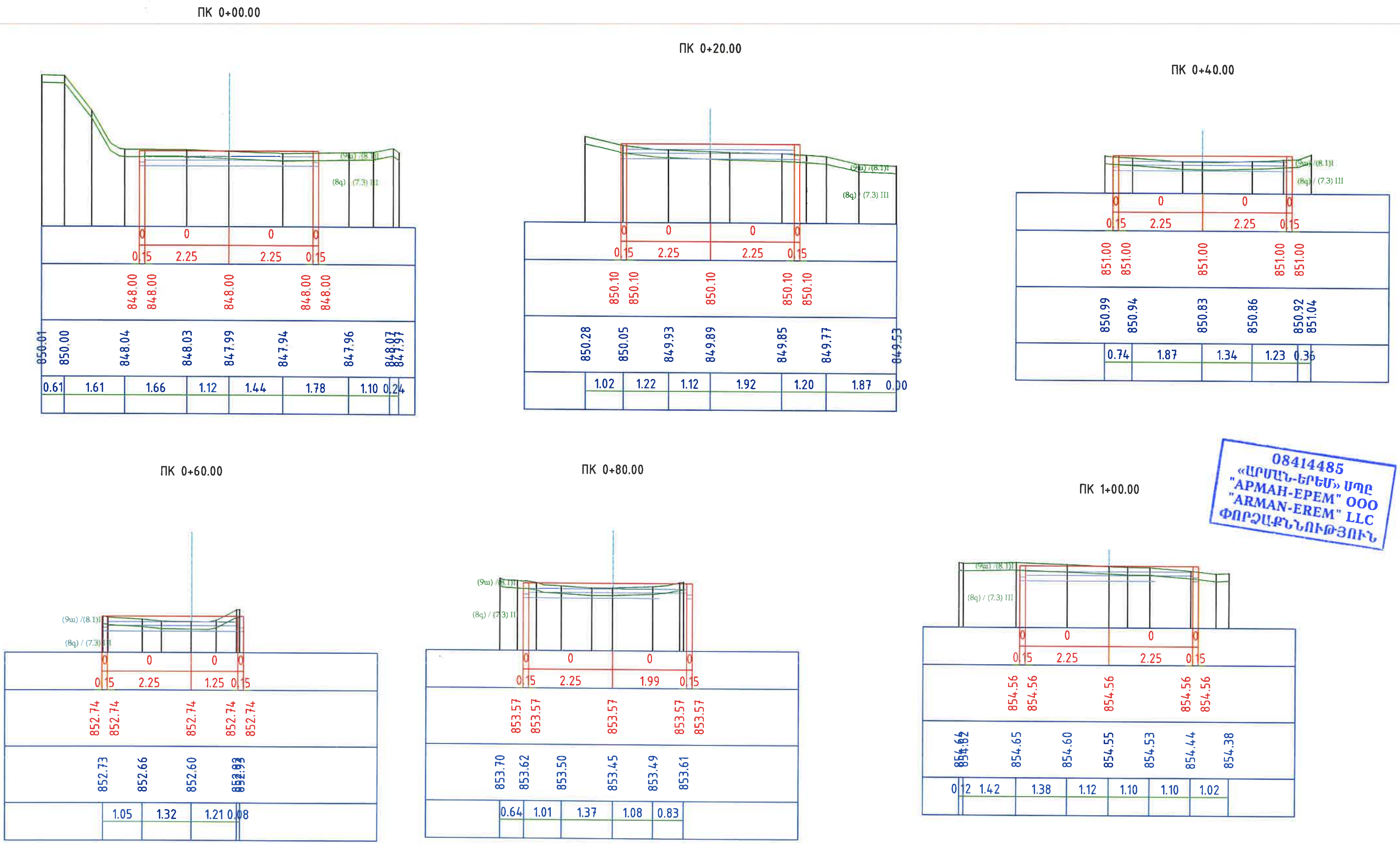

08414485
«ԱՐՄԱՆ-ԵՐԵՄ» ՍՊԸ
"АРМАН-ЕРЕМ" ООО
"ARMAN-EREM" LLC
ՓՈՐՁԱՔՆՆՈՒԹՅՈՒՆ

ՊԱՇՏՈՆ	ԱՆՈՒՆ ԱԶԳԱՆՈՒՆ	ՍՏՈՐԱԳՐ.		ՆԱԽԱԳԾԻ ԱՆՈՒՆ		
ՏՆՕՐԵՆ	Լ. ԼԵՎՈՆՅԱՆ			Նոյեմբերյան համայնքի Բաղանիս բնակավայրի 7 և 14-րդ փողոցների տուֆապատման աշխատանքների նախագծանախահաշվային փաստաթղթերի կազմման ծառայություններ ՀՀՏՄՆՀՀ-ԳՀԾՁԲ-24/16-3		
ԳԾՆՑ	Է. ԵՂԻԱԶԱՐՅԱՆ	[signature]		ԳԾԱԳՐԻ ԱՆՈՒՆ	ՓՈՒԼ	ԹԵՐԹ	ԹԵՐԹԵՐ
				Բաղանիս բնակավայրի 7-րդ փողոց	ԱՆ	8	17
		ԱՄՍԱԹԻՎ		Լայնական կտրվածքներ	ՋԻ ԷՄ ԲԻ ԳՐՈՒՊ ՍՊԸ	
	Մ 1:100	ՄԱՍՇՏԱԲԸ				

ПК 1+02.97

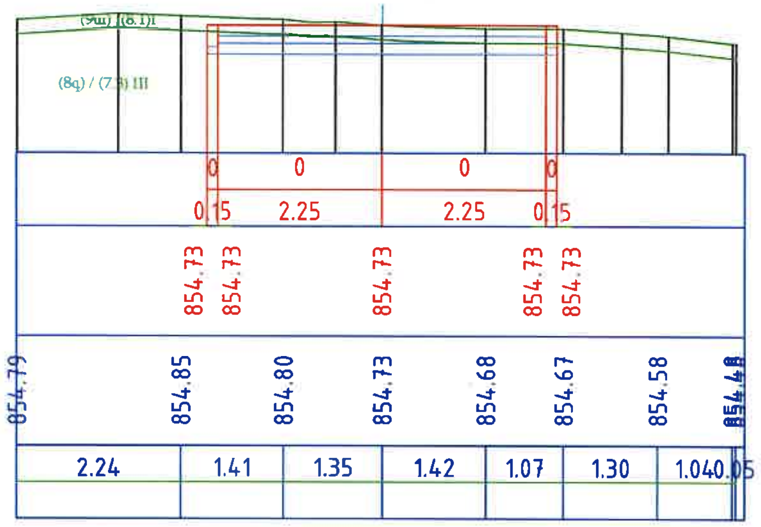

08414485
«ԱՐՄԱՆ-ԵՐԵՄ» ՍՊԸ
"АРМАН-ЕРЕМ" ООО
"ARMAN-EREM" LLC
ՓՈՐՁԱՔՆՆՈՒԹՅՈՒՆ

ՊԱՇՏՈՆ	ԱՆՈՒՆ ԱԶԳԱՆՈՒՆ	ՍՏՈՐԱԳՐ.		ՆԱԽԱԳԾԻ ԱՆՈՒՆ Նոյեմբերյան համայնքի Բաղանիս բնակավայրի 7 և 14-րդ փողոցների տուֆապատման աշխատանքների նախագծանախահաշվային փաստաթղթերի կազմման ծառայություններ ՀՀՏՄՆՀՀ-ԳՀԾՁԲ-24/16-3		
ՏՆՕՐԵՆ	Լ. ԼԵՎՈՆՅԱՆ					
ԳԻՊ	Է. ԵՂԻԱԶԱՐՅԱՆ					
				ԳԾԱԳՐԻ ԱՆՈՒՆ Բաղանիս բնակավայրի 7-րդ փողոց	ՓՈՒԼ	ԹԵՐԹ	ԹԵՐԹԵՐ
					ԱՆ	9	17
				Լայնական կտրվածքներ	ՋԻ ԷՄ ԲԻ ԳՐՈՒՊ ՍՊԸ	
		ԱՄՍԱԹԻՎ				
	Մ 1:100	ՄԱՍՇՏԱԲԸ				

ПК 0+00.00

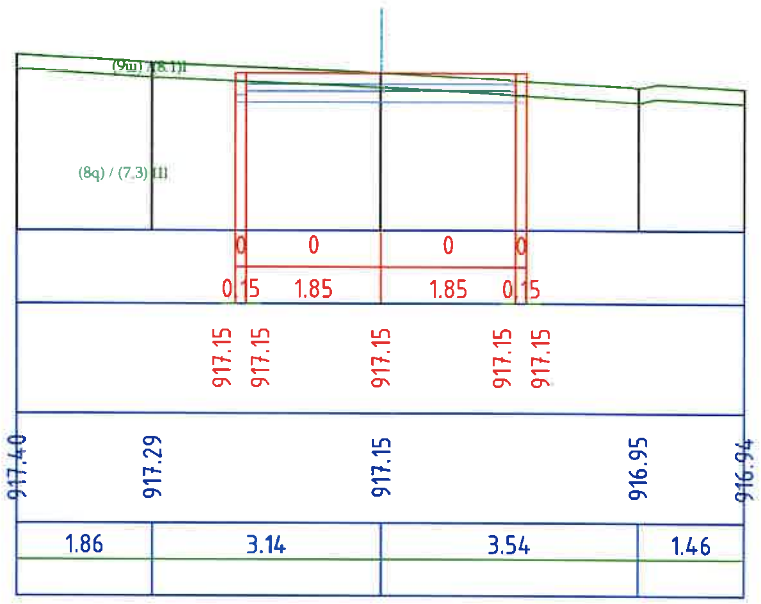

ПК 0+20.00

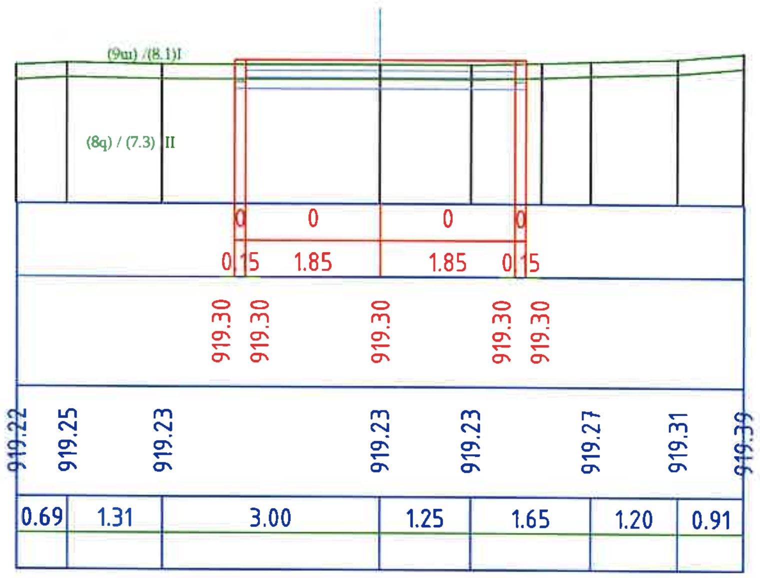

ПК 0+40.00

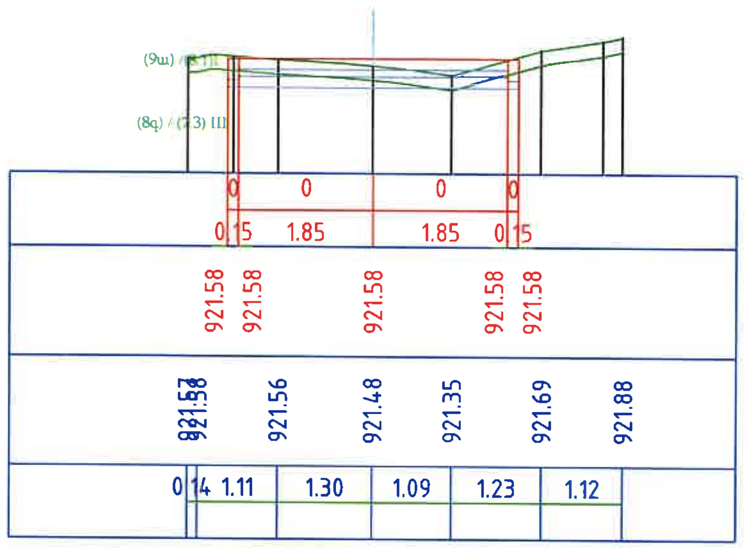

ПК 0+60.00

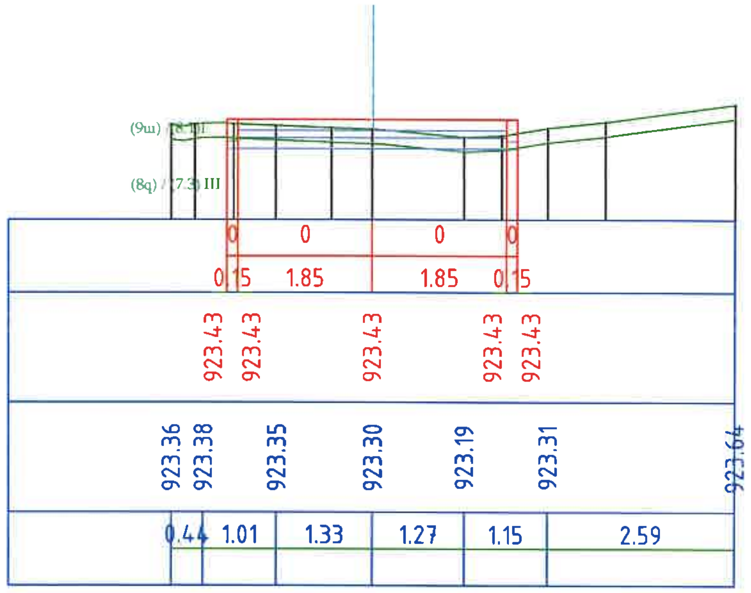

ПК 0+80.00

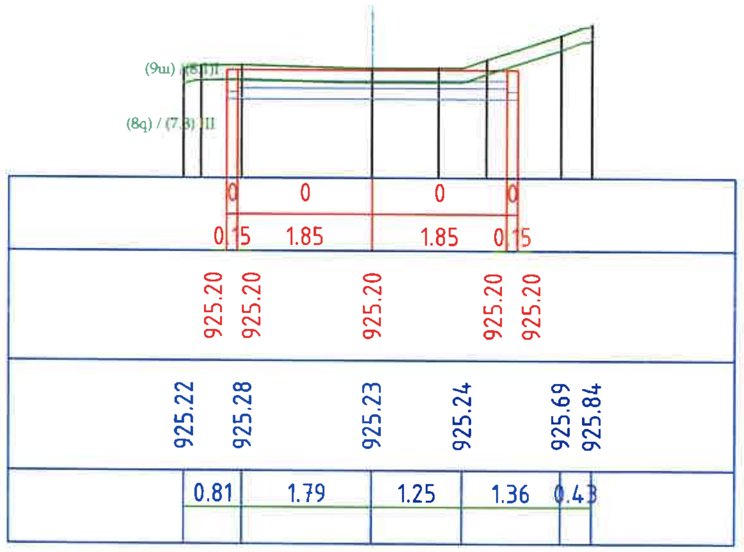

08414485
«ԱՐՄԱՆ-ԵՐԵՄ» ՍՊԸ
"АРМАН-ЕРЕМ" ООО
"ARMAN-EREM" LLC
ՓՈՐՁԱՔՆՆՈՒԹՅՈՒՆ

ПК 1+00.00

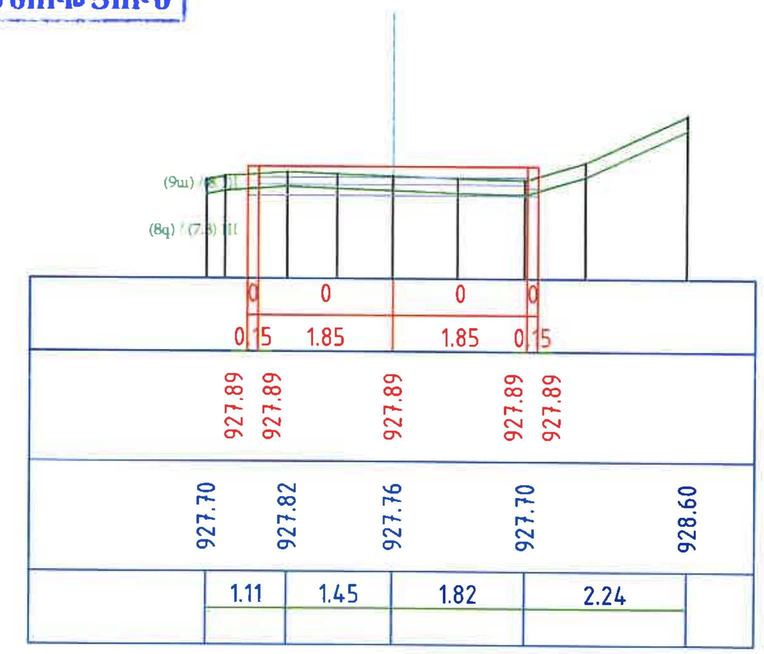

ՊԱՇՏՈՆ	ԱՆՈՒՆ ԱԶԳԱՆՈՒՆ	ՍՏՈՐԱԳՐ.		ՆԱԽԱԳԾԻ ԱՆՈՒՆ Նոյեմբերյան համայնքի Բաղանիս բնակավայրի 7 և 14-րդ փողոցների տուֆապատման աշխատանքների նախագծանախահաշվային փաստաթղթերի կազմման ծառայություններ ՀՀՏՄՆՀ-ԳՀԾՁԲ-24/16-3			
ՏՆՕՐԵՆ	Լ. Լեւոնյան						
ԳԾԵՑ	Է. Էդվարդյան						
				ԳԾԱԳՐԻ ԱՆՈՒՆ	ՓՈՒԼ	ԹԵՐԹ	ԹԵՐԹԵՐ
				Բաղանիս բնակավայրի 14-րդ փողոց	ԱՆ	10	17
		ԱՄՍԱԹԻՎ		Լայնական կտրվածքներ	ՋԻ ԷՄ ԲԻ ԳՐՈՒՊ ՍՊԸ		
	Մ 1:100	ՄԱՍՇՏԱԲ					

ПК 1+20.00

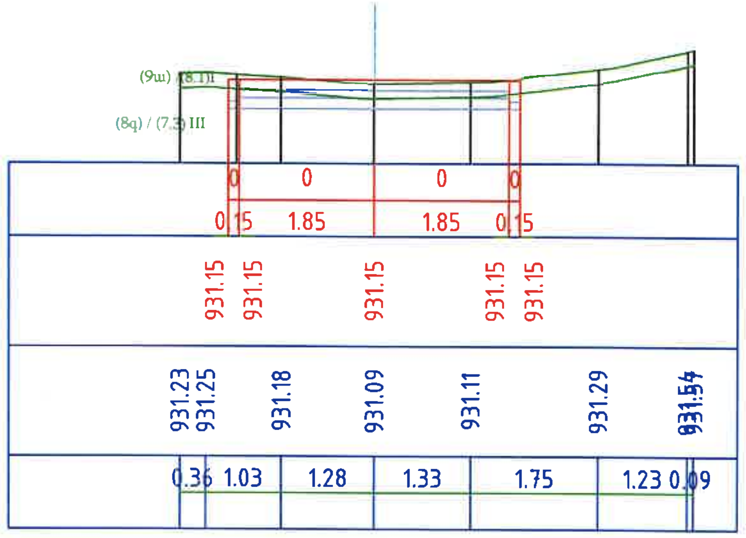

ПК 1+40.00

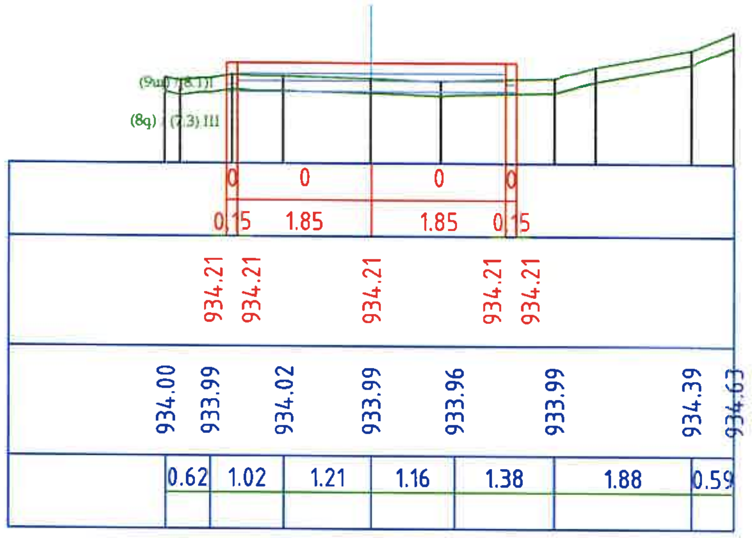

ПК 1+60.00

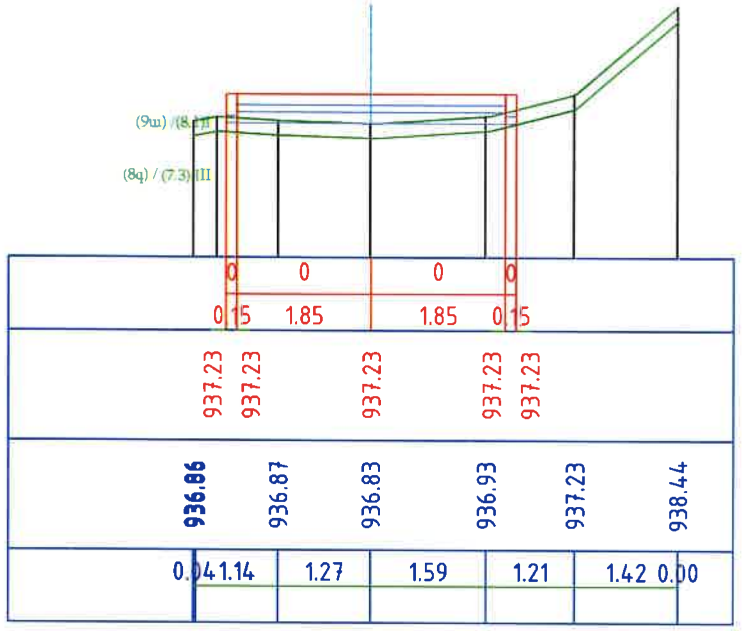

08414485
«ԱՐՄԱՆ-ԵՐԵՄ» ՍՊԸ
"АРМАН-ЕРЕМ" ООО
"ARMAN-EREM" LLC
ՓՈՐՁԱՔՆՆՈՒԹՅՈՒՆ

ПК 1+80.00

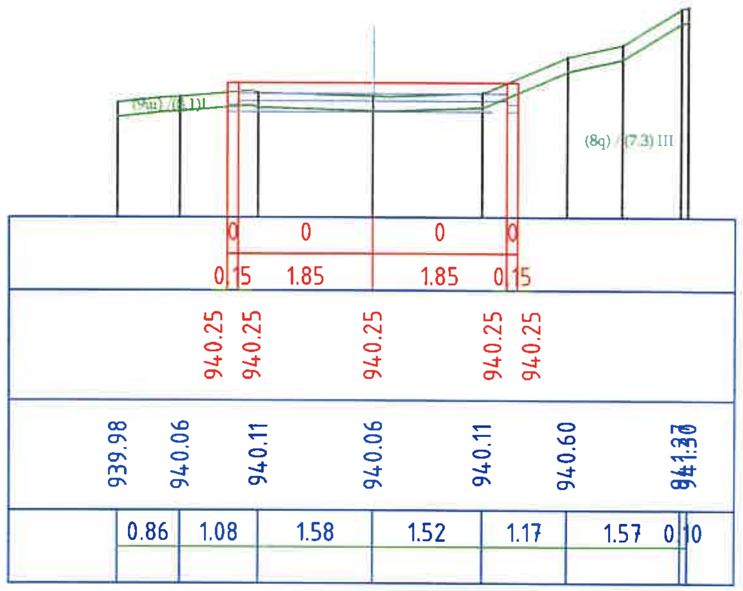

ПК 2+00.00

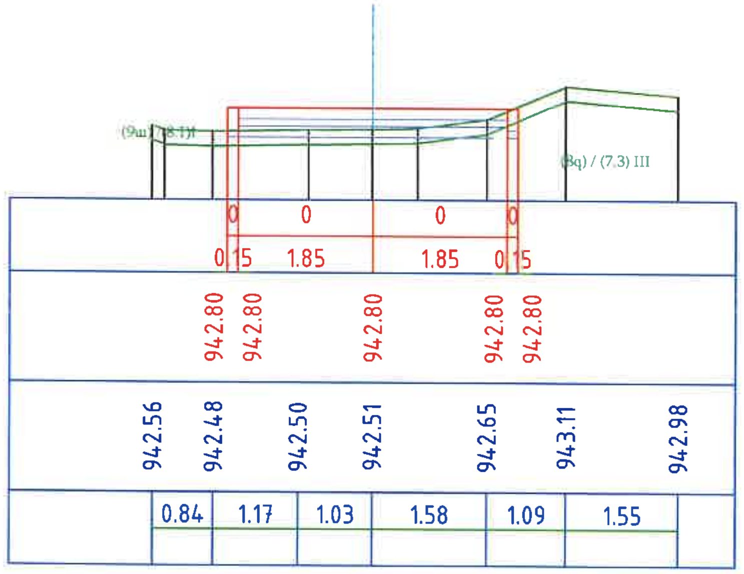

ПК 2+20.00

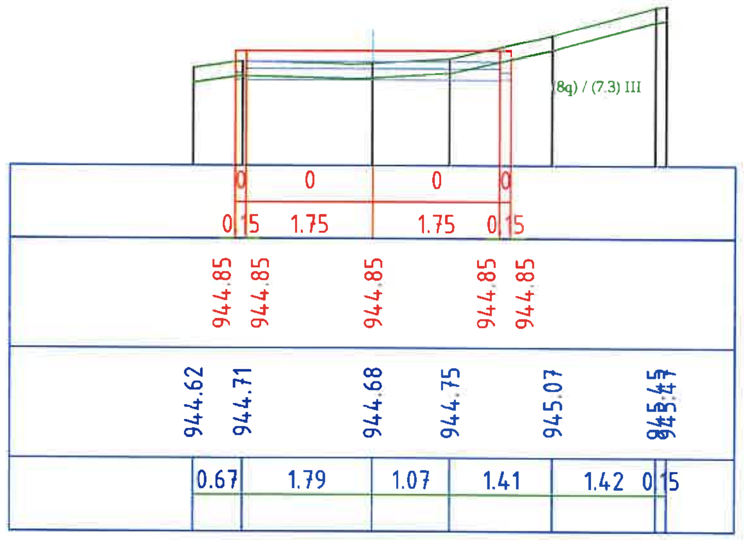

ԴԱՇՏՈՒ	ԱՆՈՒՆ ԱԶԳԱՆՈՒՆ	ՍՏՈՐԱԳՐ.		ՆԱԽԱԳԾԻ ԱՆՈՒՆ Նոյեմբերյան համայնքի Բաղանիս բնակավայրի 7 և 14-րդ փողոցների տուֆապատման աշխատանքների նախագծանախահաշվային փաստաթղթերի կազմման ծառայություններ ՀՀՏՄՆՀ-ԳՀԾՁԲ-24/16-3		
ՏՆՕՐԵՆ	Լ. Լեվոնյան					
ԳԻՄ	Է. Էվոյաքյան					
				ԳԾԱԳՐԻ ԱՆՈՒՆ Բաղանիս բնակավայրի 14-րդ փողոց	ՓՈՒԼ ԱՆ	ԹԵՐԹ 11
					ԹԵՐԹԵՐ 17	
		ԱՄՍԱԹԻՎ		Լայնական կտրվածքներ	ՋԻ ԷՄ ԲԻ ԳՐՈՒՊ ՍՊԸ	
	Մ 1:100	ՄԱՍՇՏԱԲ				

ПК 2+40.00

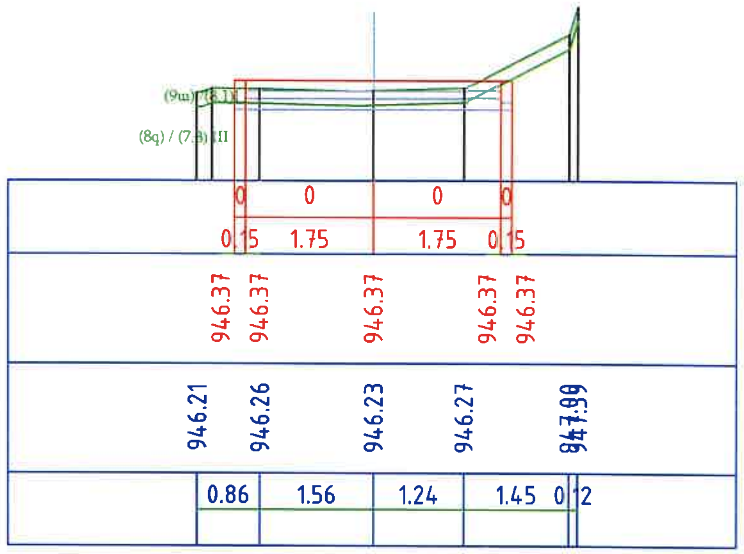

ПК 2+60.00

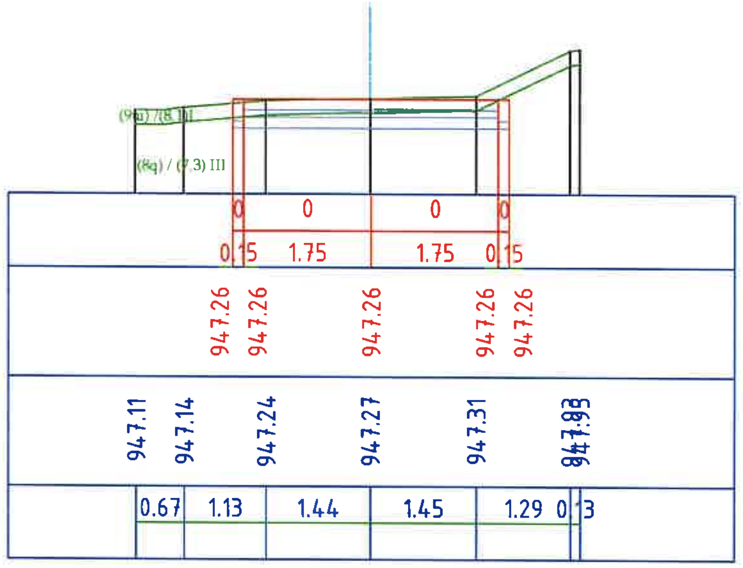

ПК 2+80.00

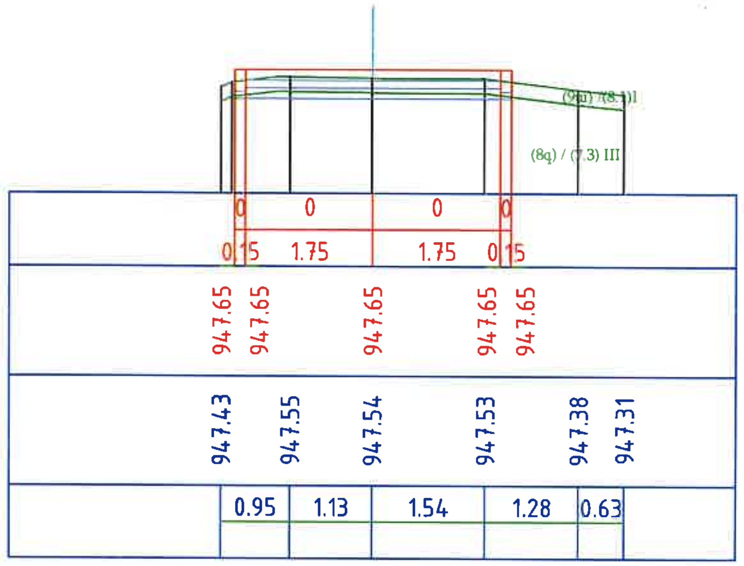

ПК 2+85.00

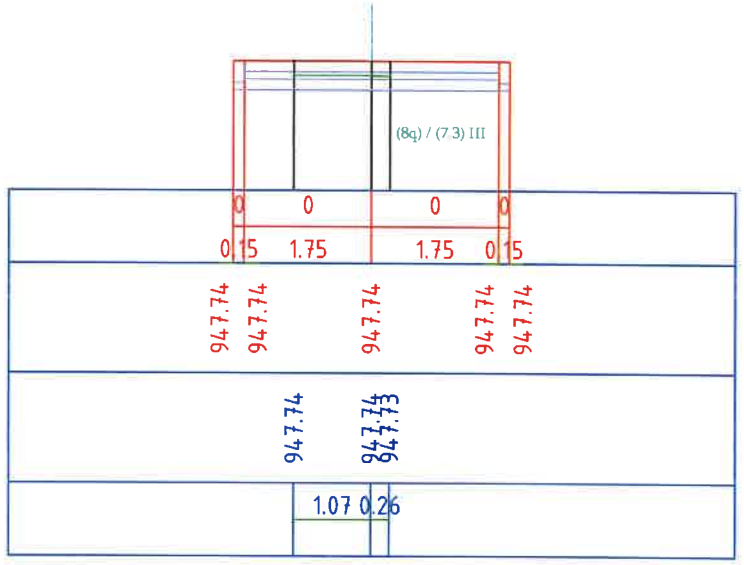

08414485
«ԱՐՄԱՆ-ԵՐԵՄ» ՍՊԸ
"АРМАН-ЕРЕМ" ООО
"ARMAN-EREM" LLC
ՓՈՐՁԱՔՆՆՈՒԹՅՈՒՆ

ՊԱՇՏՈՆ	ԱՆՈՒՆ ԱԶԳԱՆՈՒՆ	ՍՏՈՐԱԳՐ.		ՆԱԽԱԳԾԻ ԱՆՈՒՆ		
ՏՆՕՐԵՆ	Լ. Լեվոնյան			Նոյեմբերյան համայնքի Բաղանիս բնակավայրի 7 և 14-րդ փողոցների տուֆապատման աշխատանքների նախագծանախահաշվային փաստաթղթերի կազմման ծառայություններ ՀՀՏՄՆՀ-ԳՀԾՁԲ-24/16-3		
ԳԻՆԺ	Է. Եղիազարյան					
				ԳԾԱԳՐԻ ԱՆՈՒՆ	ՓՈՒԼ	ԹԵՐԹ	ԹԵՐԹԵՐ
				Բաղանիս բնակավայրի 14-րդ փողոց	ԱՆ	12	17
		ԱՄՍԱԹԻՎ		Լայնական կտրվածքներ	ՁԻ ԷՄ ԲԻ ԳՐՈՒՊ ՍՊԸ		
	Մ 1:100	ՄԱՍՇՏԱԲ					

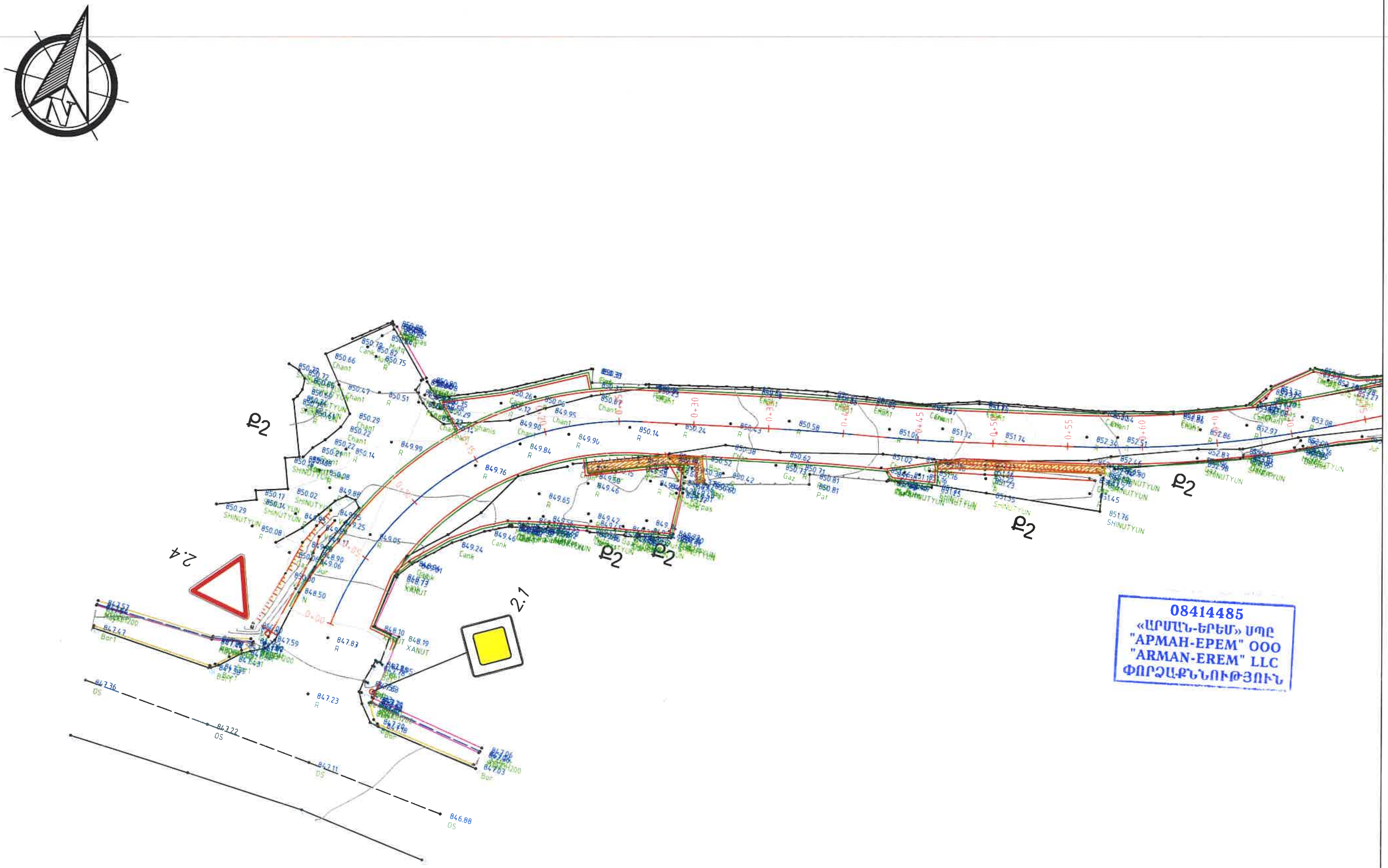

ՊԱՅՄԱՆԱԿԱՆ ՆՇԱՆՆԵՐ

	Շենքեր, շինություններ		Սիզամարգեր		Բազալտե եզրաքար 15x30սմ
	Սն հորիզոնականներ		Ջրընդունիչներ		Բետոնե պահանգ 15x30սմ
1685.01	Սն նիշեր		Ասֆալտե պատվածք		Երթևեկելի մասի եզր
	Ցանկապատ		Տուֆե պատվածք		Ասֆալտապատման եզր
	Դիտահորեր		Ջրթող խողովակներ		Կյուվետ
					Բետոնե վաքեր

ՊԱՇՏՈՆ	ԱՆՈՒՆ ԱԶԳԱՆՈՒՆ	ՍՏՈՐԱԳՐ.	
ՏՆՕՐԵՆ	Լ. ԼԵՎՈՆՅԱՆ		
ԳԻՓ	Է. ԷԴԻԱԶԱՐՅԱՆ	[signature]	
		ԱՄՍԱԹԻՎ	
	Մ 1:500	ՄԱՍՇՏԱԲ	

ՆԱԽԱԳԾԻ ԱՆՈՒՆ

Նոյեմբերյան համայնքի Բաղանիս բնակավայրի 7 և 14-րդ փողոցների տուֆապատման աշխատանքների նախագծանախահաշվային փաստաթղթերի կազմման ծառայություններ ՀՀՏՄՆՀՀ-ԳՀԾՁԲ-24/16-3

ԳԾԱԳՐԻ ԱՆՈՒՆ

Բաղանիս բնակավայրի 7-րդ փողոց

ՓՈՒԼ	ԹԵՐԹ	ԹԵՐԹԵՐ
ԱՆ	13	17

Անվտանգության հատակագիծ

ՋԻ ԷՄ ԲԻ ԳՐՈՒՊ ՍՊԸ

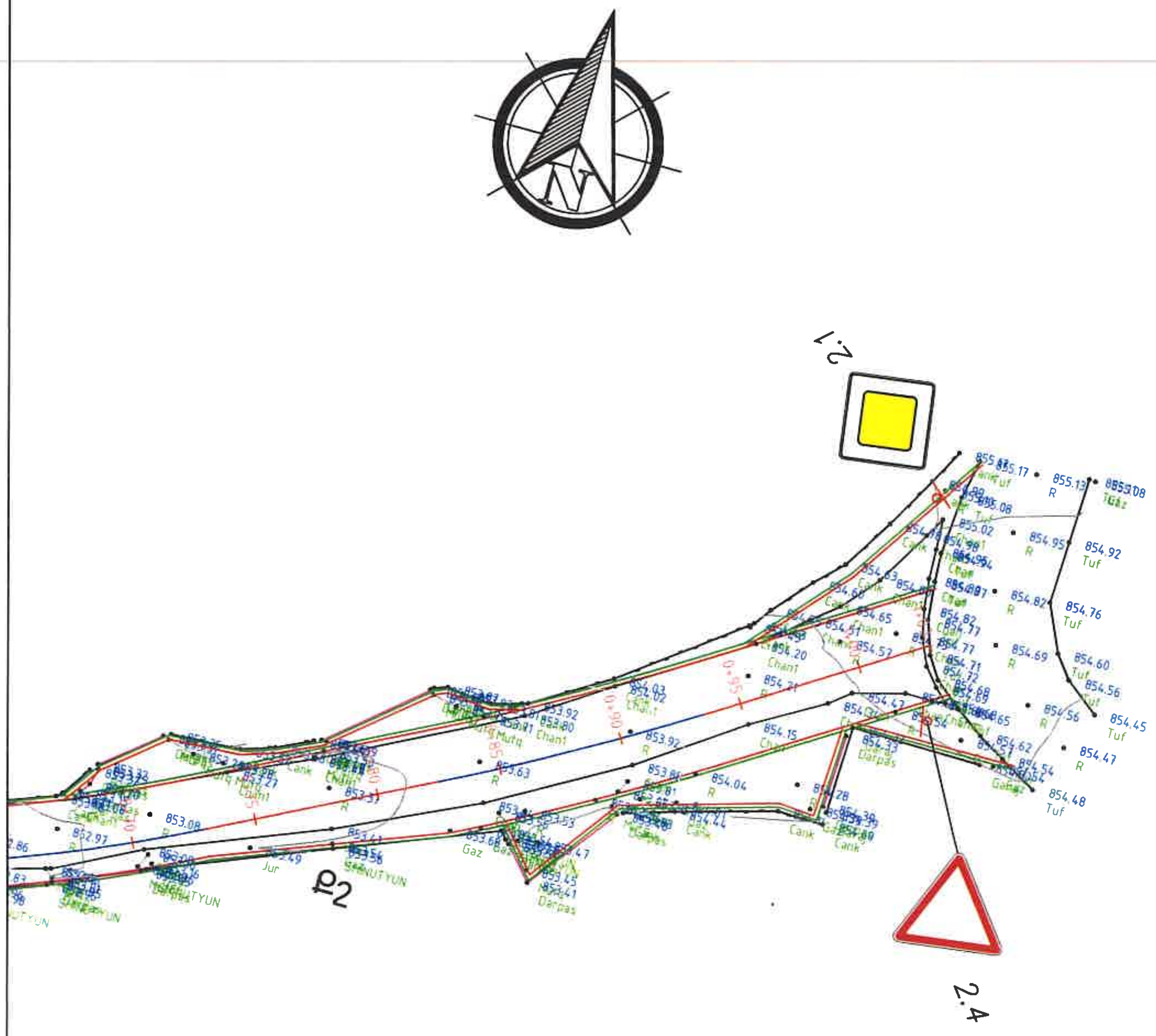

08414485
«ԱՐՄԱՆ-ԵՐԵՄ» ՍՊԸ
"АРМАН-ЕРЕМ" ООО
"ARMAN-EREM" LLC
ՓՈՐՁԱՔՆՆՈՒԹՅՈՒՆ

ՊԱՇՏՈՆ	ԱՆՈՒՆ ԱԶԳԱՆՈՒՆ	ՍՏՈՐԱԳՐ.		ՆԱԽԱԳԾԻ ԱՆՈՒՆ		
ՏՆՕՐԵՆ	Լ. ԼԵՎՈՆՅԱՆ			Նոյեմբերյան համայնքի Բաղանիս բնակավայրի 7 և 14-րդ փողոցների տուֆապատման աշխատանքների նախագծանախահաշվային փաստաթղթերի կազմման ծառայություններ ՀՀՏՄՆՀԶ-ԳՀԾՁԲ-24/16-3		
ԳԻՊ	Է. ԵՂԻԱԶԱՐՅԱՆ					
				ԳԾԱԳՐԻ ԱՆՈՒՆ	ՓՈՒԼ	ԹԵՐԹ	ԹԵՐԹԵՐ
				Բաղանիս բնակավայրի 7-րդ փողոց	ԱՆ	14	17
		ԱՄՍԱԹԻՎ		Անվտանգության հատակագիծ	ՋԻ ԷՄ ԲԻ ԳՐՈՒՊ ՍՊԸ	
	Մ 1:500	ՄԱՍՇՏԱԲ				

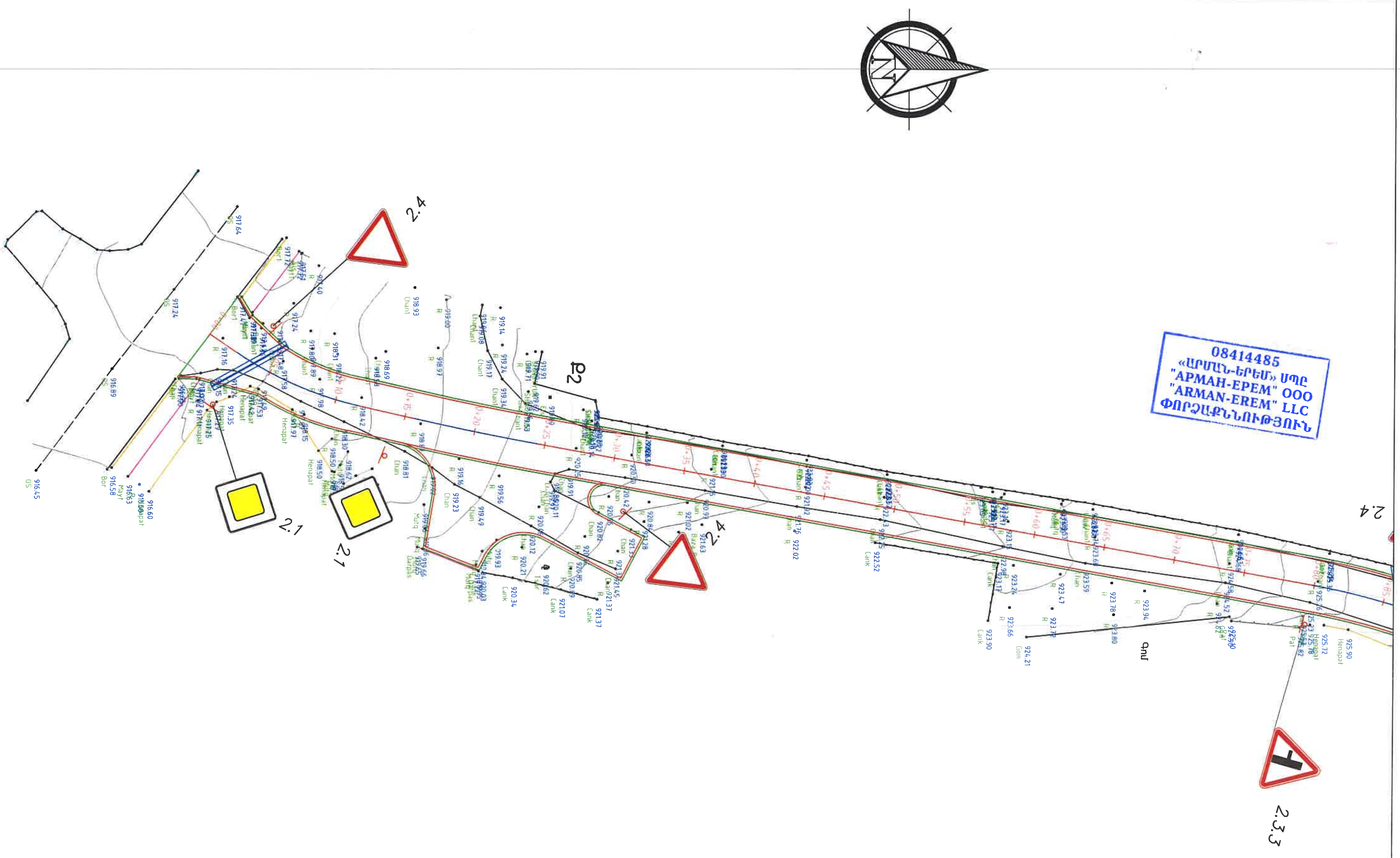

08414485
«ԱՐՄԱՆ-ԵՐԵՄ» ՍՊԸ
"АРМАН-ЕРЕМ" ООО
"ARMAN-EREM" LLC
ՓՈՐՁԱՔՆՆՈՒԹՅՈՒՆ

ՊԱՇՏՈՆ	ԱՆՈՒՆ ԱԶԳԱՆՈՒՆ	ՍՏՈՐԱԳՐ.	ՆԱԽԱԳԾԻ ԱՆՈՒՆ: Նոյեմբերյան համայնքի Բաղանիս բնակավայրի 7 և 14-րդ փողոցների տուֆապատման աշխատանքների նախագծանախահաշվային փաստաթղթերի կազմման ծառայություններ ՀՀՏՄՆՀ-ԳՀԾՁԲ-24/16-3
ՏՆՕՐԵՆ	Լ. Լեվոնյան		
ԳԻՊ	Է. Էդիլազարյան		
			ԳԾԱԳՐԻ ԱՆՈՒՆ: Բաղանիս բնակավայրի 14-րդ փողոց
		ԱՄՍԱԹԻՎ	Անվտանգության հատակագիծ
	Մ 1:500	ՄԱՍՇՏԱԲ	

ՓՈՒԼ	ԹԵՐԹ	ԹԵՐԹԵՐ
ԱՆ	15	17

ՋԻ ԷՄ ԲԻ ԳՐՈՒՊ
ՍՊԸ

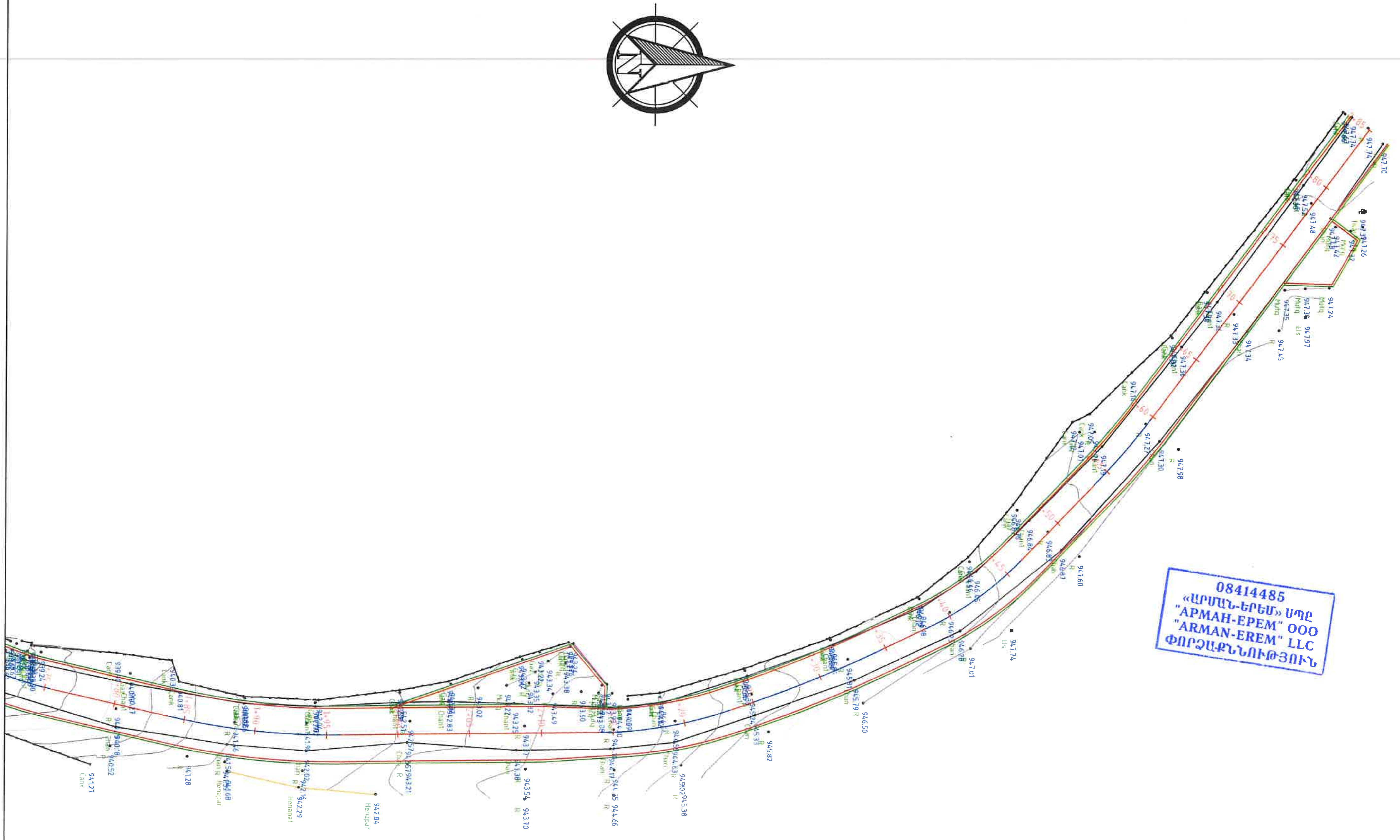

08414485
«ԱՐՄԱՆ-ԵՐԵՄ» ՍՊԸ
"АРМАН-ЕРЕМ" ООО
"ARMAN-EREM" LLC
ՓՈՐՁԱՔՆՆՈՒԹՅՈՒՆ

ՊԱՇՏՈՆ	ԱՆՈՒՆ ԱԶԳԱՆՈՒՆ	ՍՏՈՐԱԳՐ.		ՆԱԽԱԳԾԻ ԱՆՈՒՆ		
ՏՆՕՐԵՆ	Լ. ԼԵՎՈՆՅԱՆ			Նոյեմբերյան համայնքի Բաղանիս բնակավայրի 7 և 14-րդ փողոցների տուֆապատման աշխատանքների նախագծանախահաշվային փաստաթղթերի կազմման ծառայություններ ՀՀՏՄՆՀ-ԳՀԾՁԲ-24/16-3		
ԳԾՏՑ	Է. ԵՂԻԱԶԱՐՅԱՆ	[signature]				
				ԳԾԱԳՐԻ ԱՆՈՒՆ	ՓՈՒԼ	ԹԵՐԹ / ԹԵՐԹԵՐ
				Բաղանիս բնակավայրի 14-րդ փողոց	ԱՆ	17 / 17
		ԱՄՍԱԹԻՎ		Անվտանգության հատակագիծ	ՋԻ ԷՄ ԲԻ ԳՐՈՒՊ ՍՊԸ	
	Մ 1:500	ՄԱՍՇՏԱԲԸ				